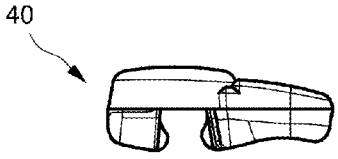

FIG. 5

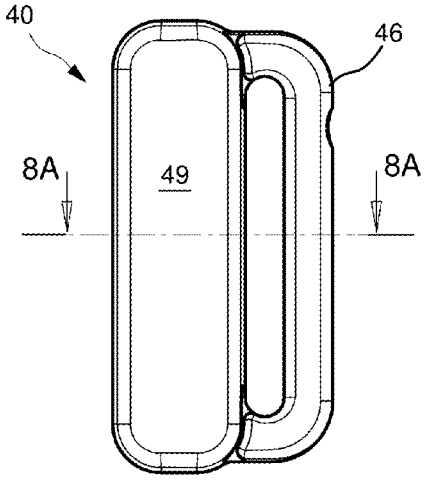

FIG. 4

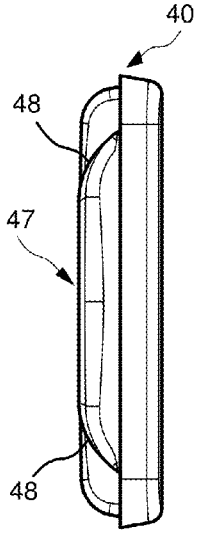

FIG. 6

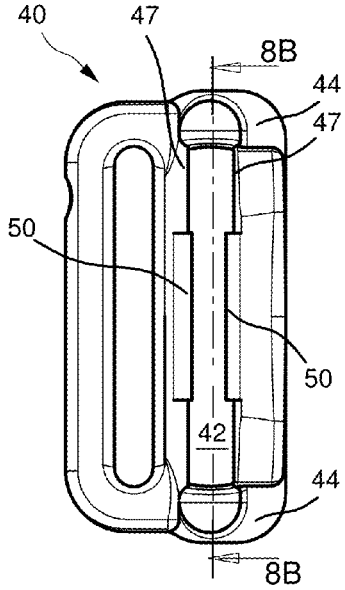

FIG. 7

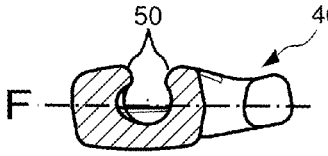

FIG. 8A

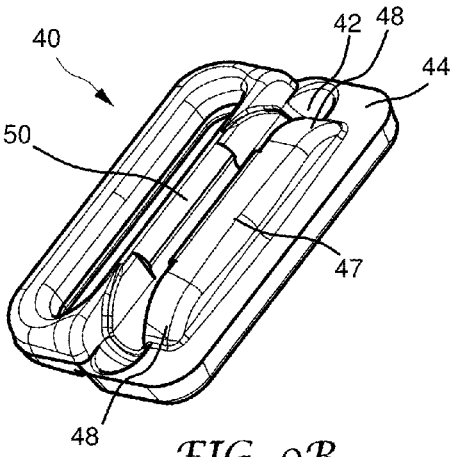

FIG. 9B

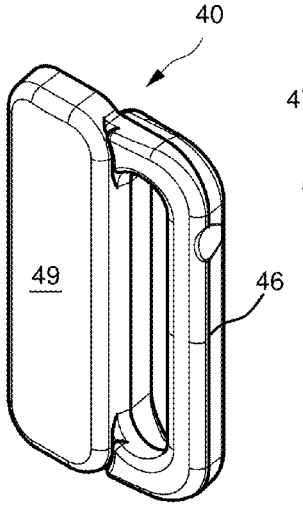

FIG. 9A

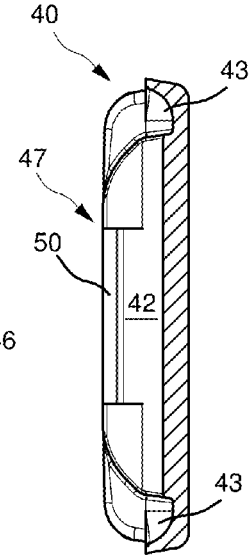

FIG. 8B