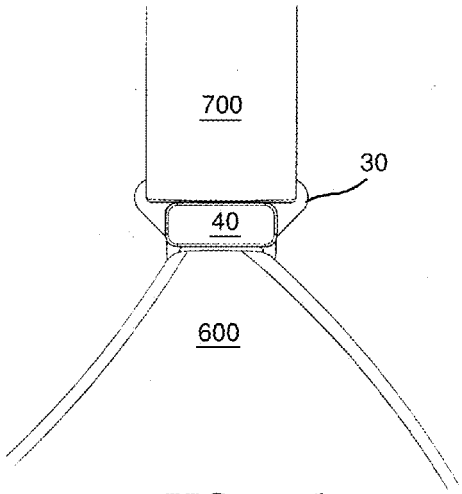

FIG. 18A

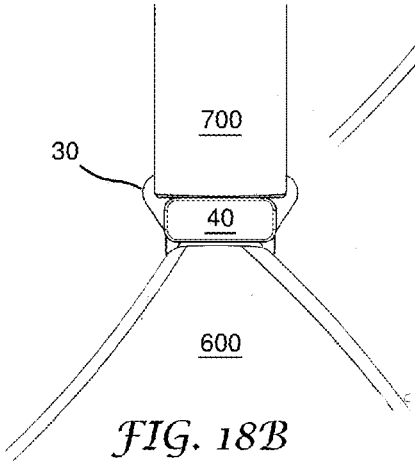

FIG. 18B

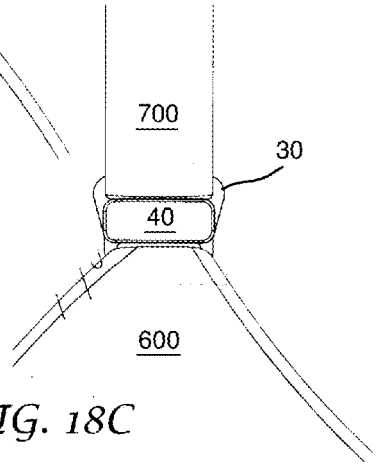

FIG. 18C

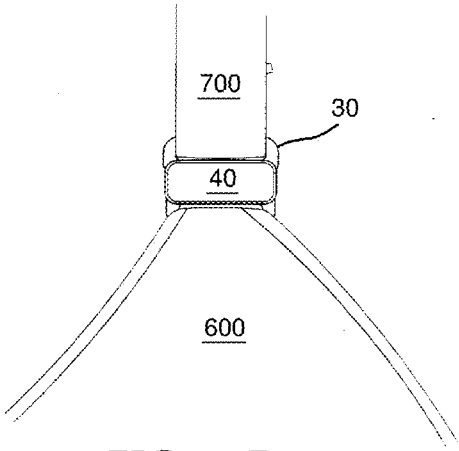

FIG. 18D

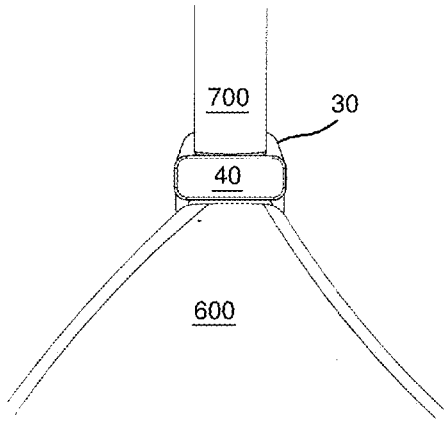

FIG. 18E