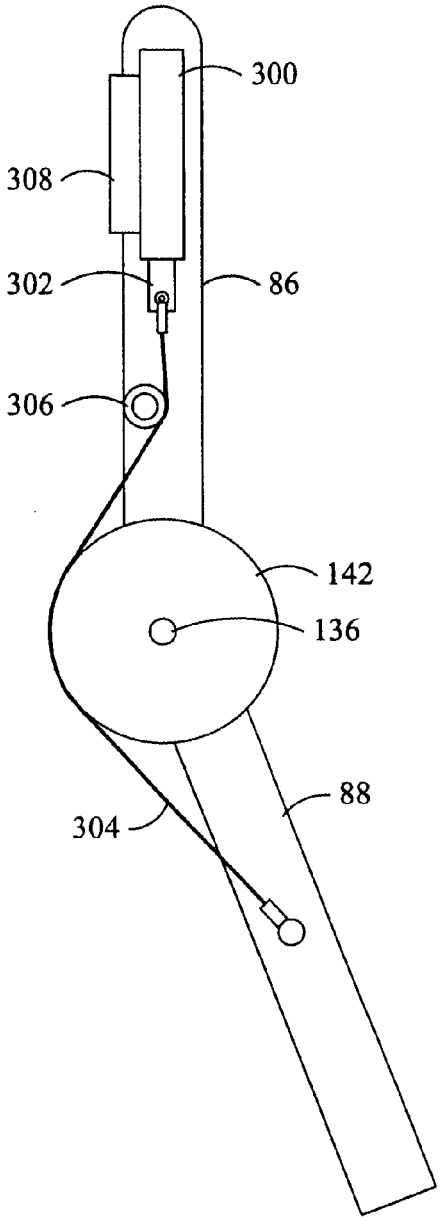

FIG. 7

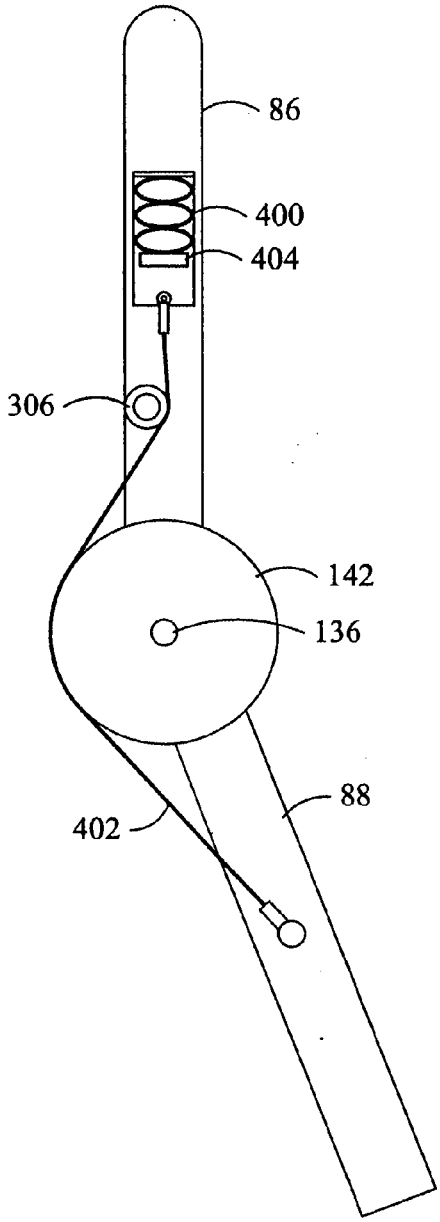

FIG. 8