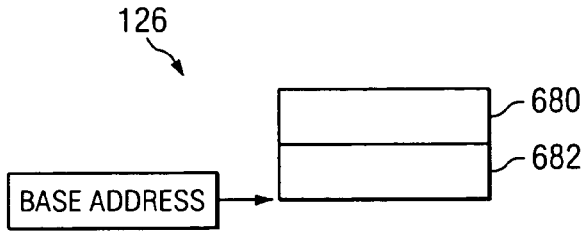
126
680
682
BASE ADDRESS

*FIG. 13*

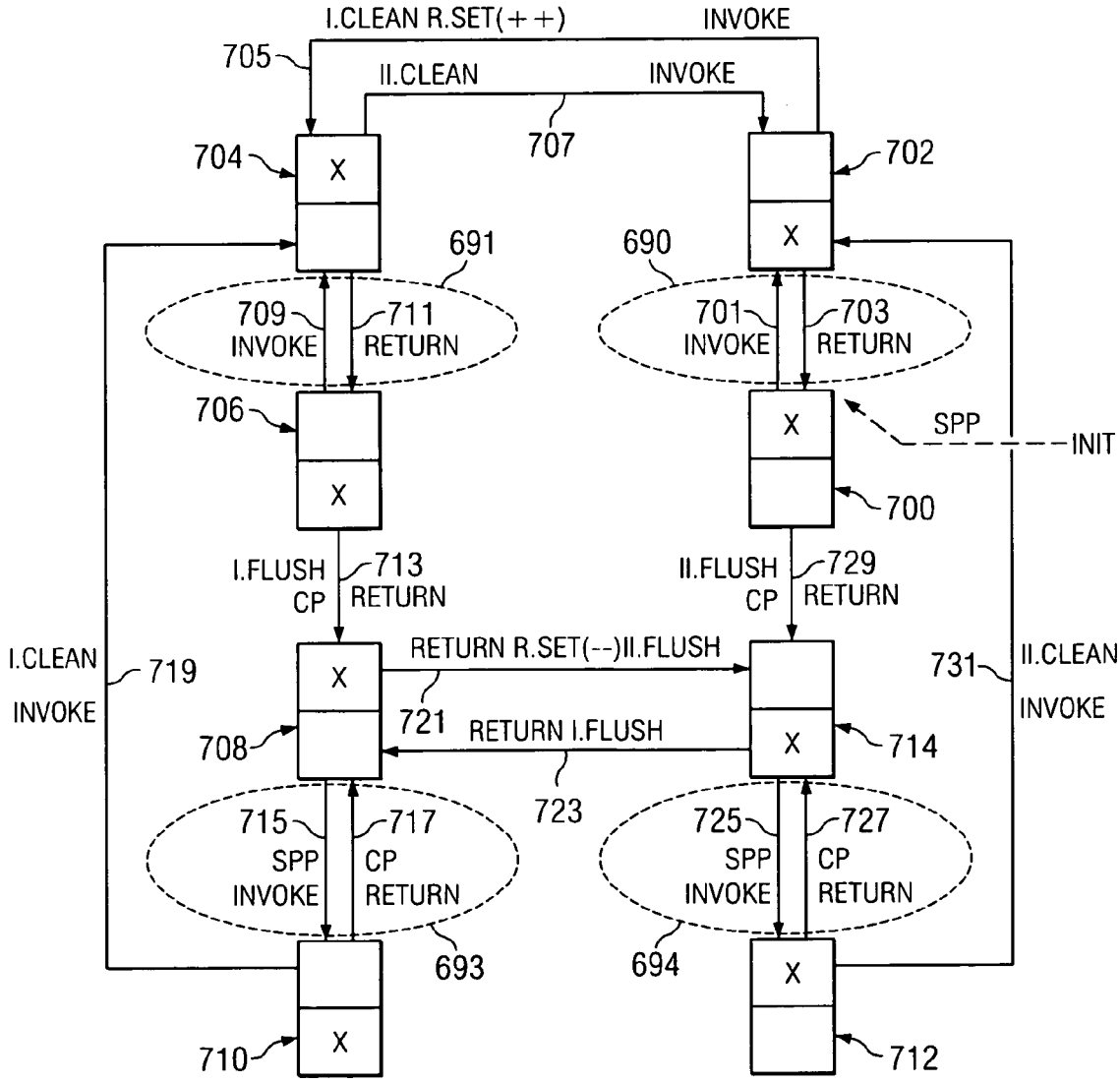
I.CLEAN R.SET(++)
INVOKE
705
II.CLEAN
INVOKE
707
704
X
702
X
691
690
709
INVOKE
711
RETURN
701
INVOKE
703
RETURN
706
X
X
SPP
INIT
700
I.FLUSH
CP
713
RETURN
II.FLUSH
CP
729
RETURN
I.CLEAN
INVOKE
719
RETURN R.SET(--)II.FLUSH
731
II.CLEAN
INVOKE
X
721
RETURN I.FLUSH
X
708
714
723
715
SPP
INVOKE
717
CP
RETURN
725
SPP
INVOKE
727
CP
RETURN
693
694
X
X
710
712

*FIG. 14*