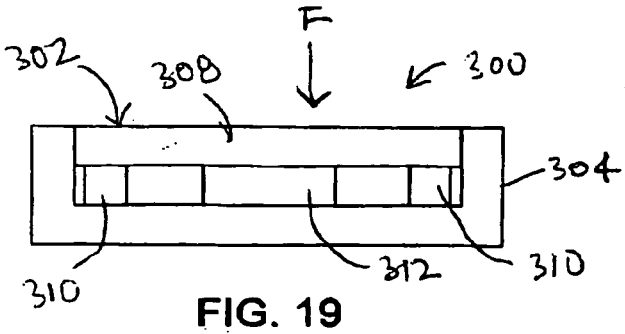

FIG. 19

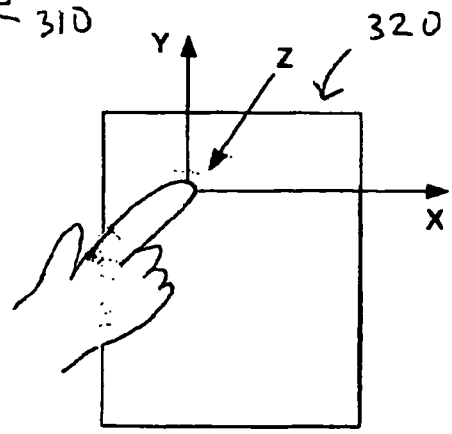

FIG. 20

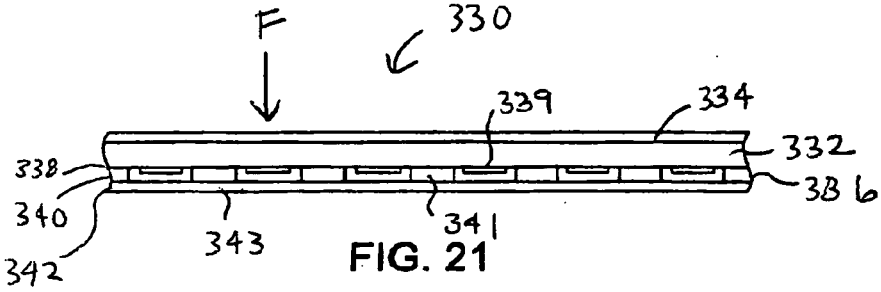

FIG. 21

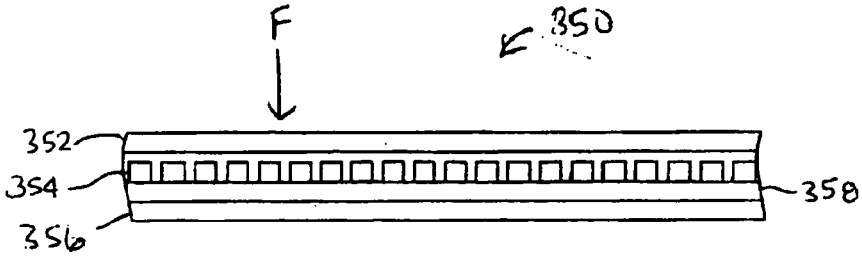

FIG. 22