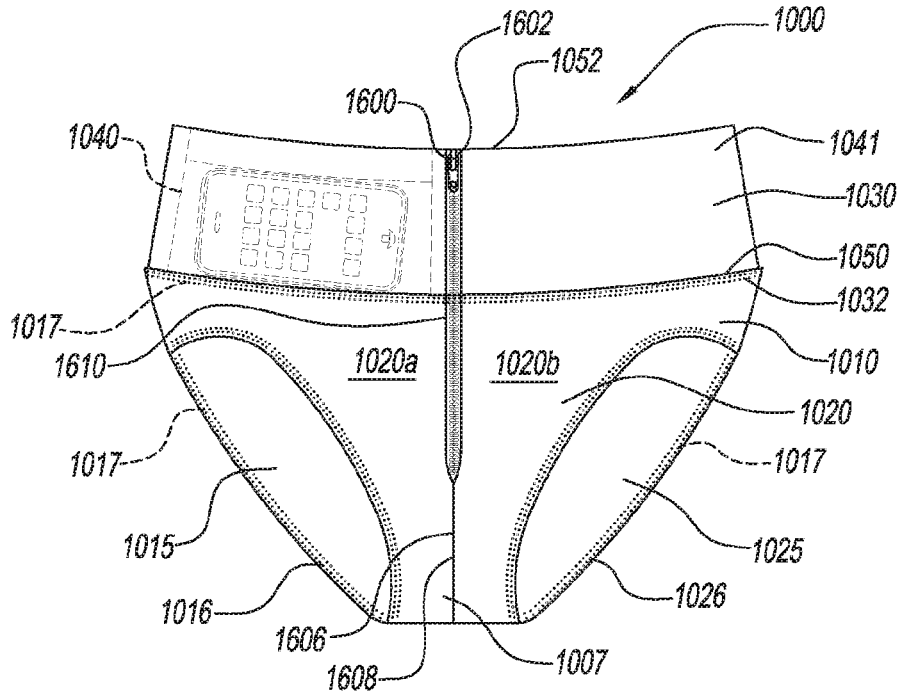
1602
1052
1000
1600
1040
1041
1030
1050
1032
1017
1610
1020a
1020b
1010
1020
1017
1017
1015
1025
1016
1026
1606
1007
1608

FIG. 57

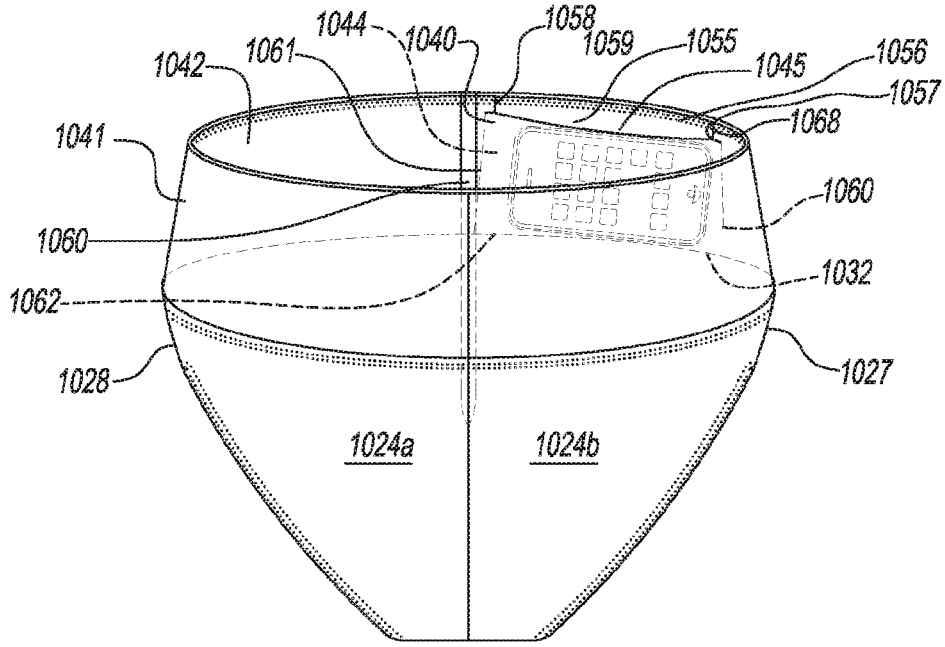
1044
1040
1058
1059
1055
1045
1056
1057
1042
1061
1068
1041
1060
1060
1032
1062
1028
1027
1024a
1024b

FIG. 58