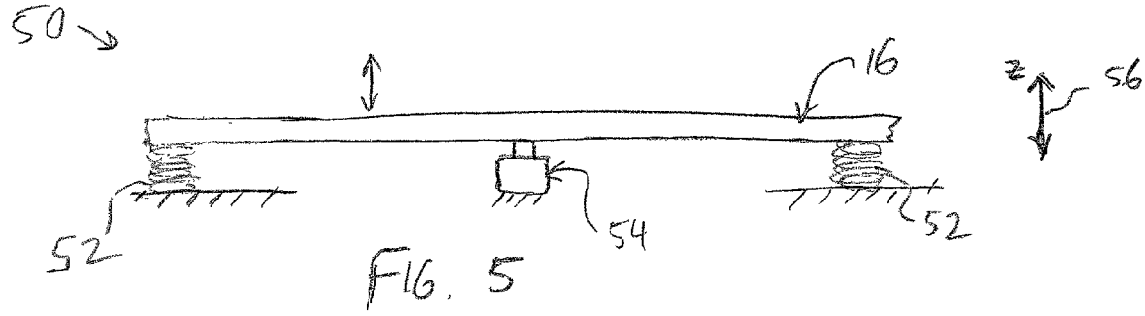


FIG. 5

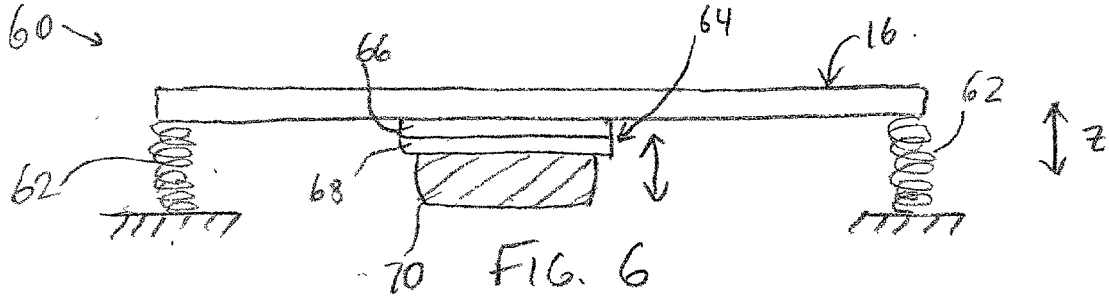


FIG. 6

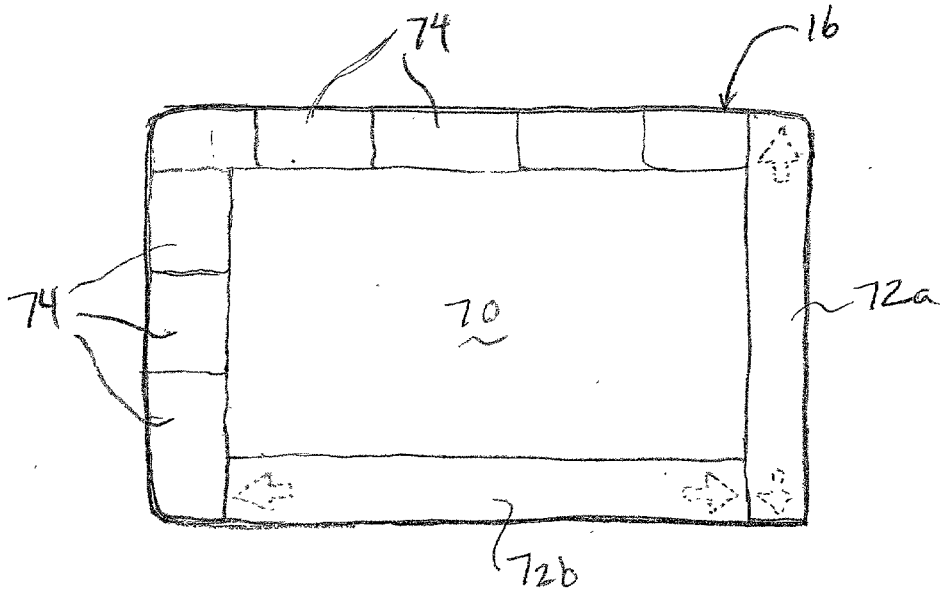


FIG. 7