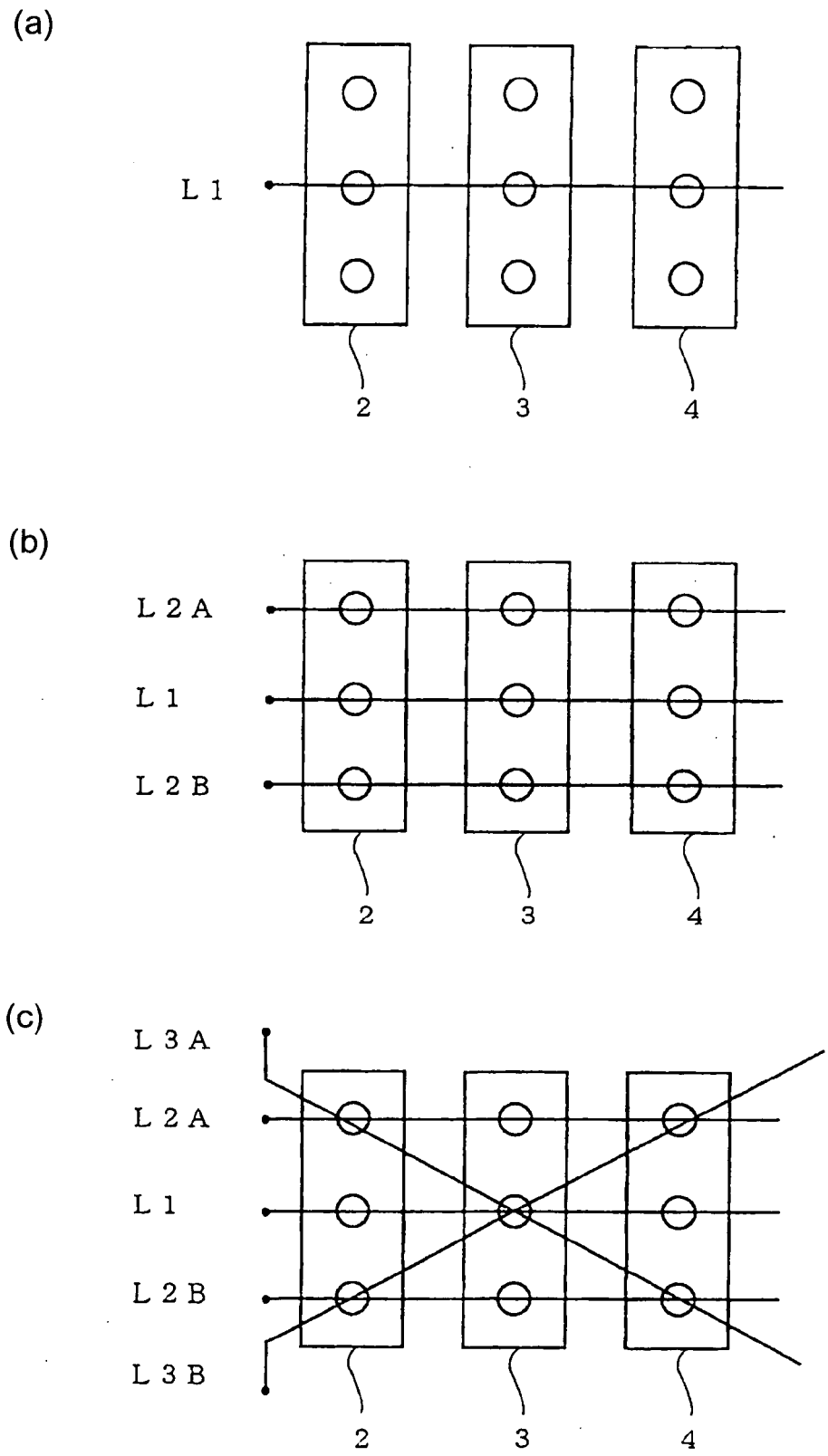

Fig.2