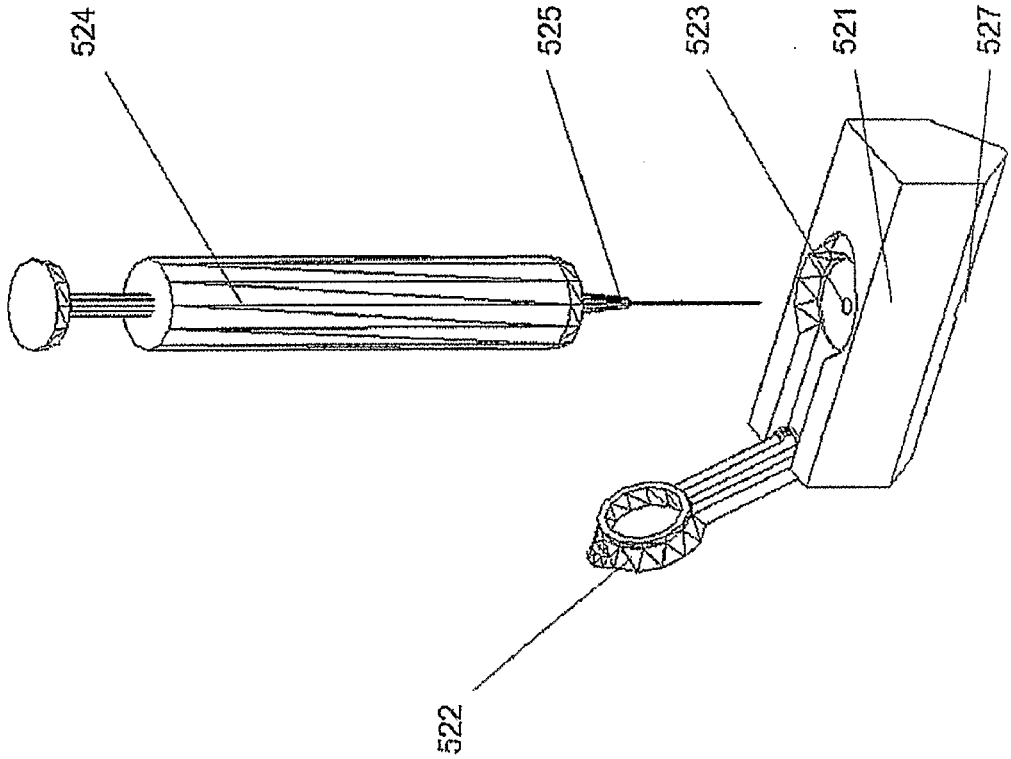

Figure 5e