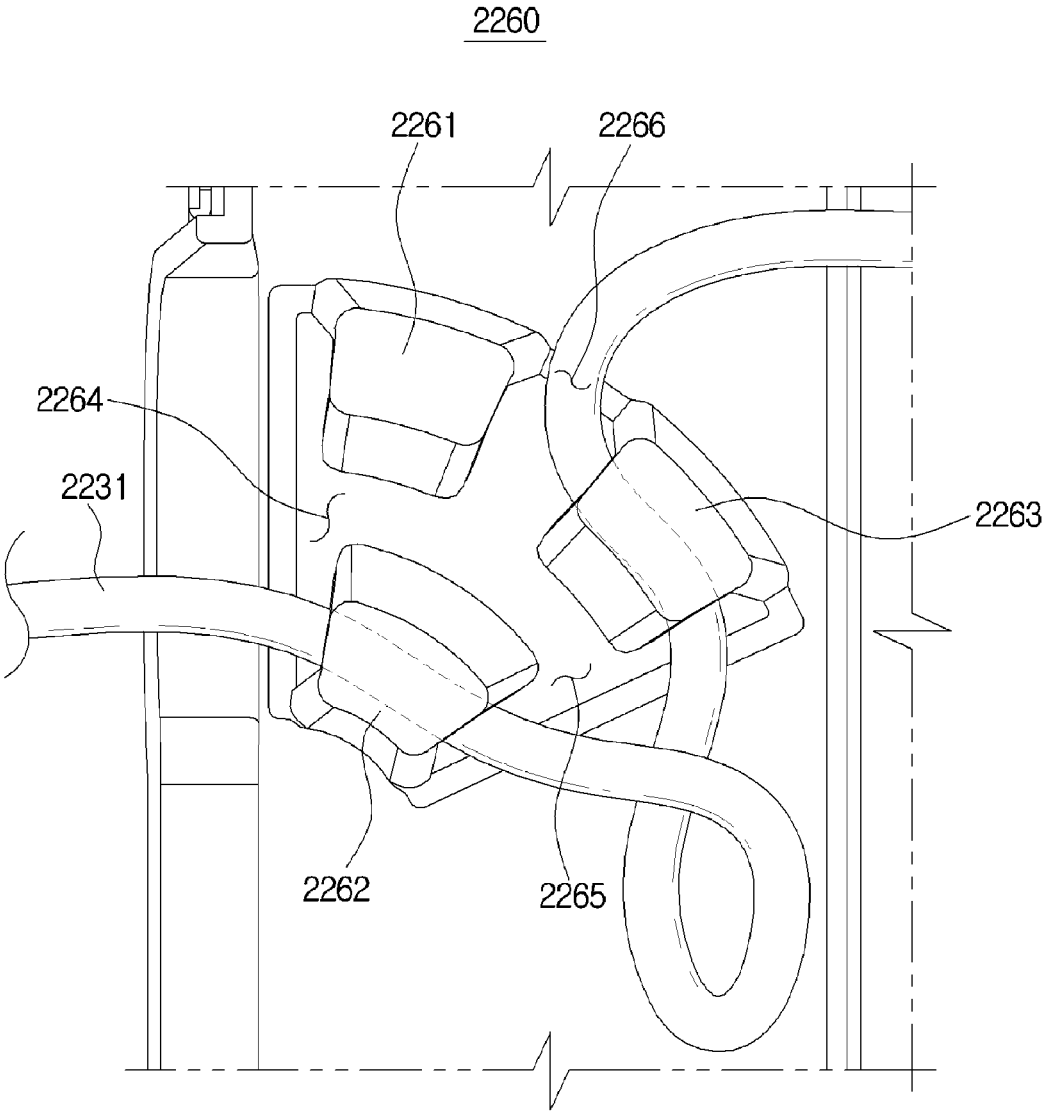FIG. 75