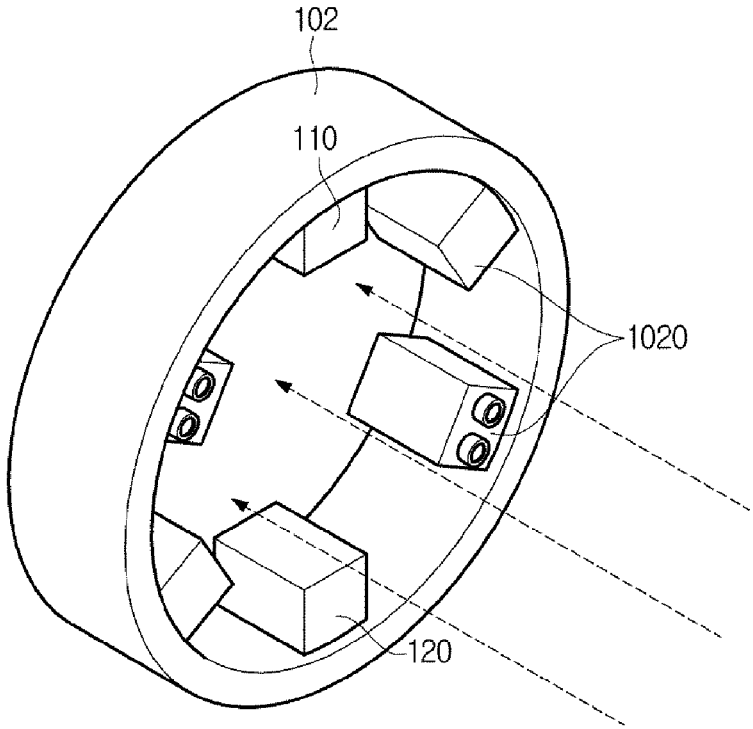FIG.9