FIG. 1

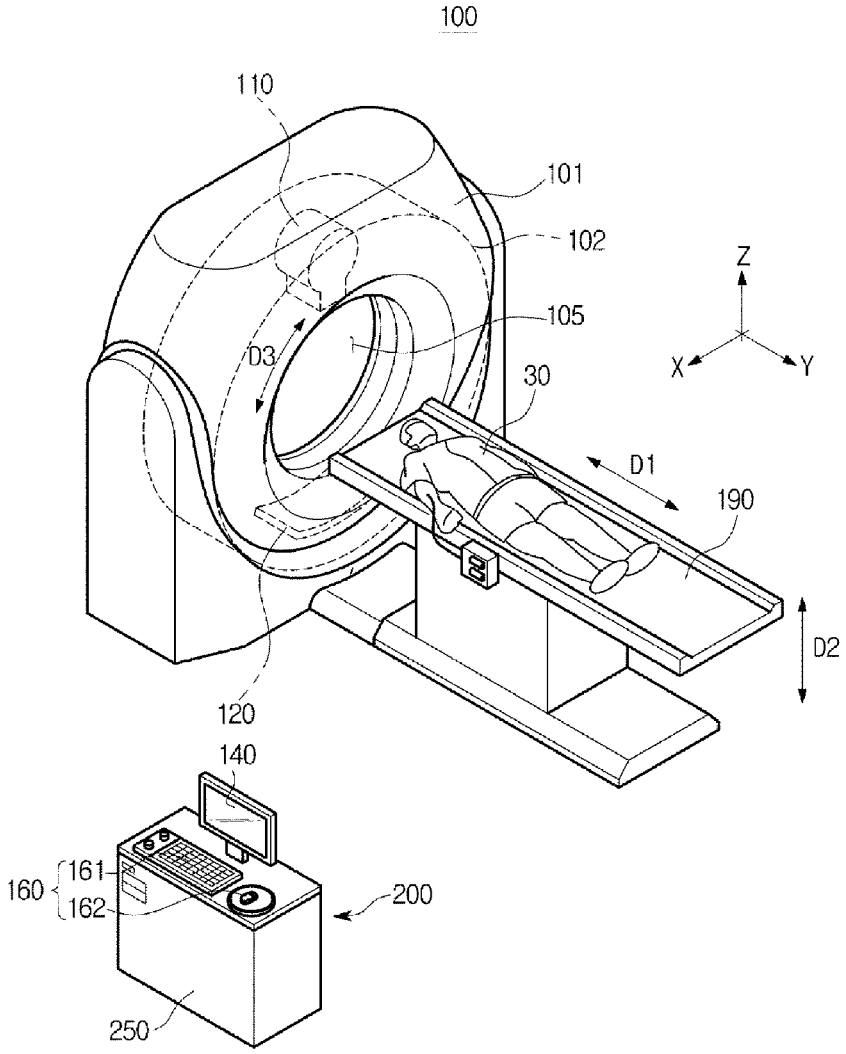
100
110
101
102
105
D3
30
Z
X
Y
D1
190
D2
120
140
160
161
162
200
250