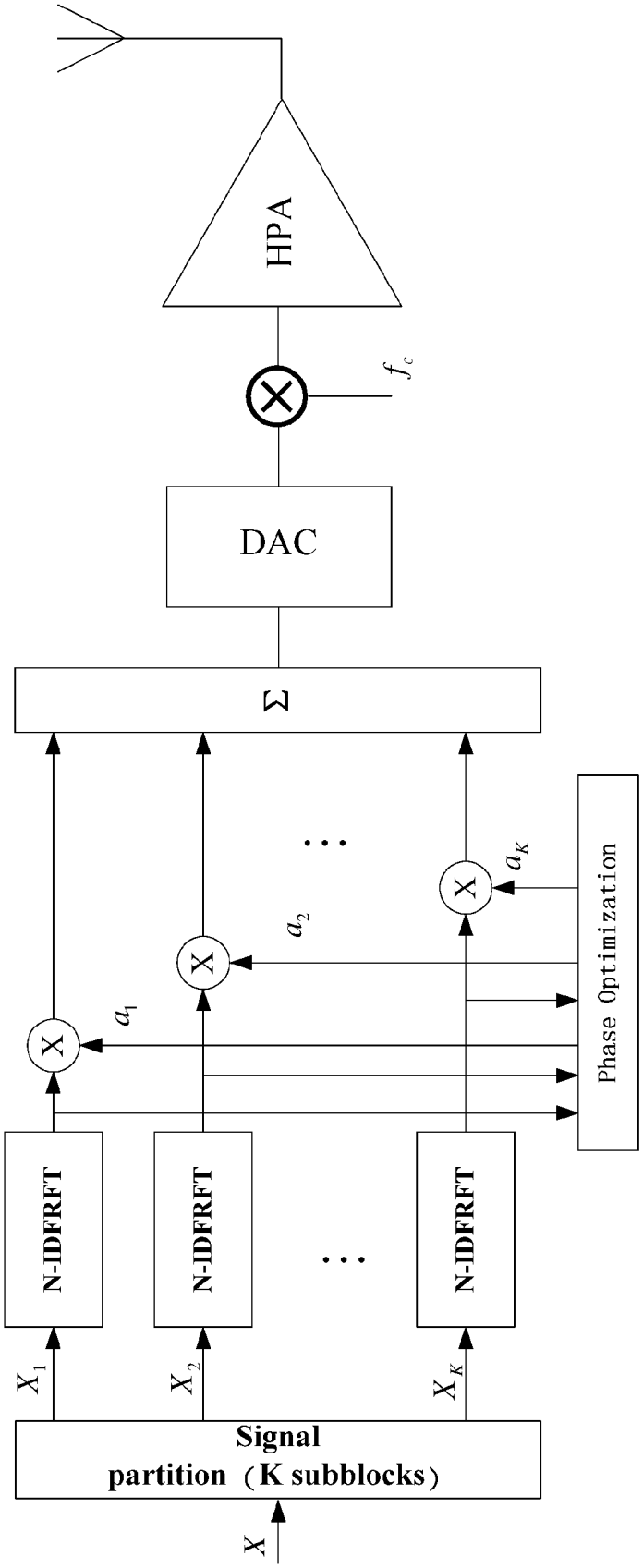
X
Signal
partition（K subblocks）
X_1
X_2
X_K
N-IDFRFT
N-IDFRFT
N-IDFRFT
a_1
a_2
a_K
Phase Optimization
Σ
DAC
f_c
HPA

Fig. 3