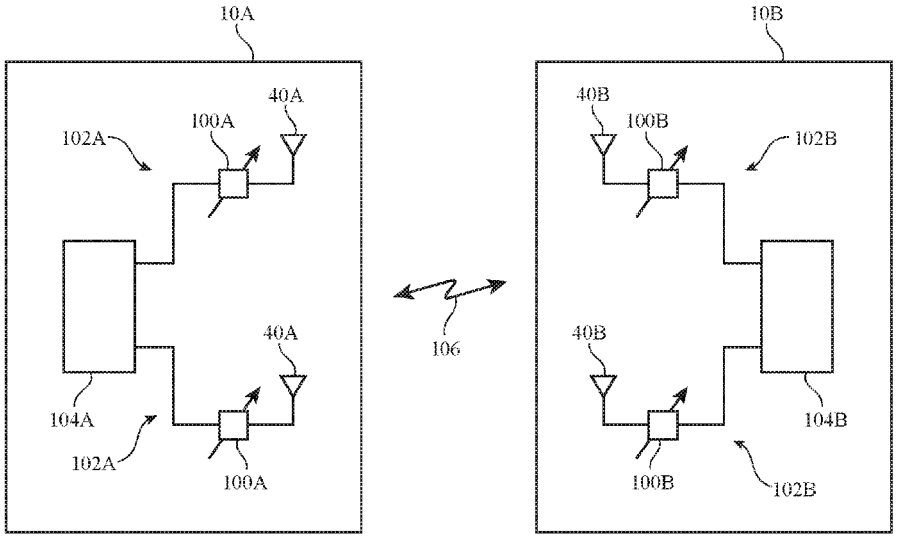
10A
10B
40A
100A
102A
40B
100B
102B
106
40A
104A
102A
100A
40B
104B
100B
102B

FIG. 1