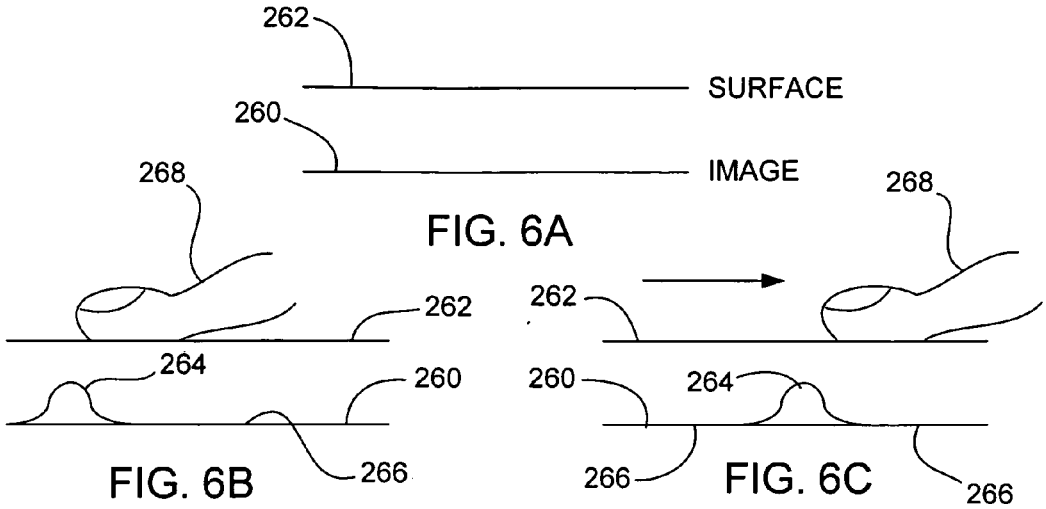

FIG. 6A

FIG. 6B

FIG. 6C

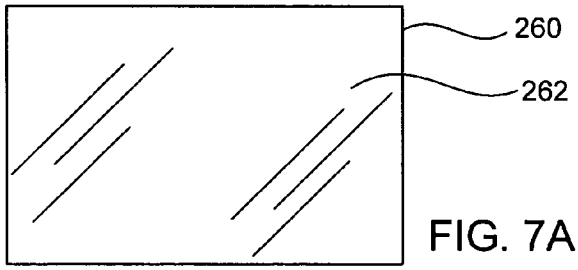

FIG. 7A

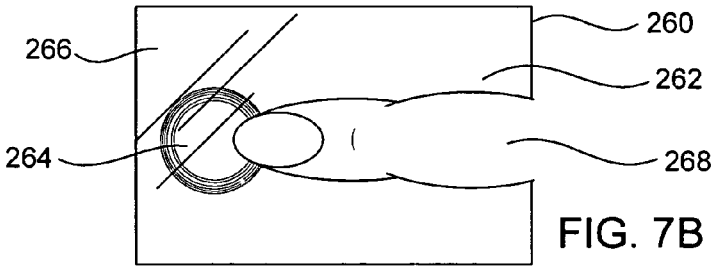

FIG. 7B

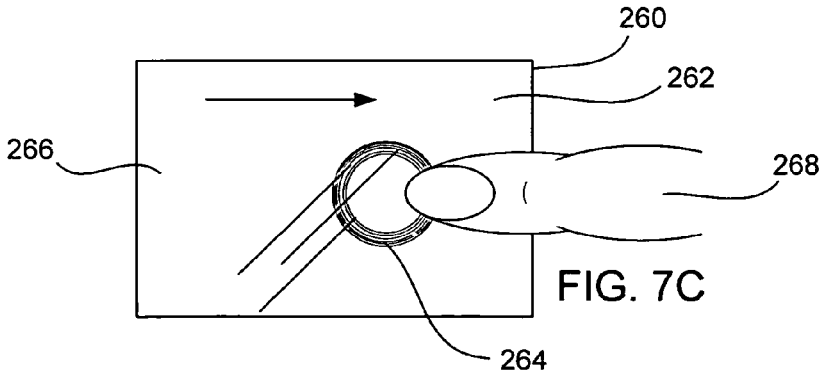

FIG. 7C