FIG.5

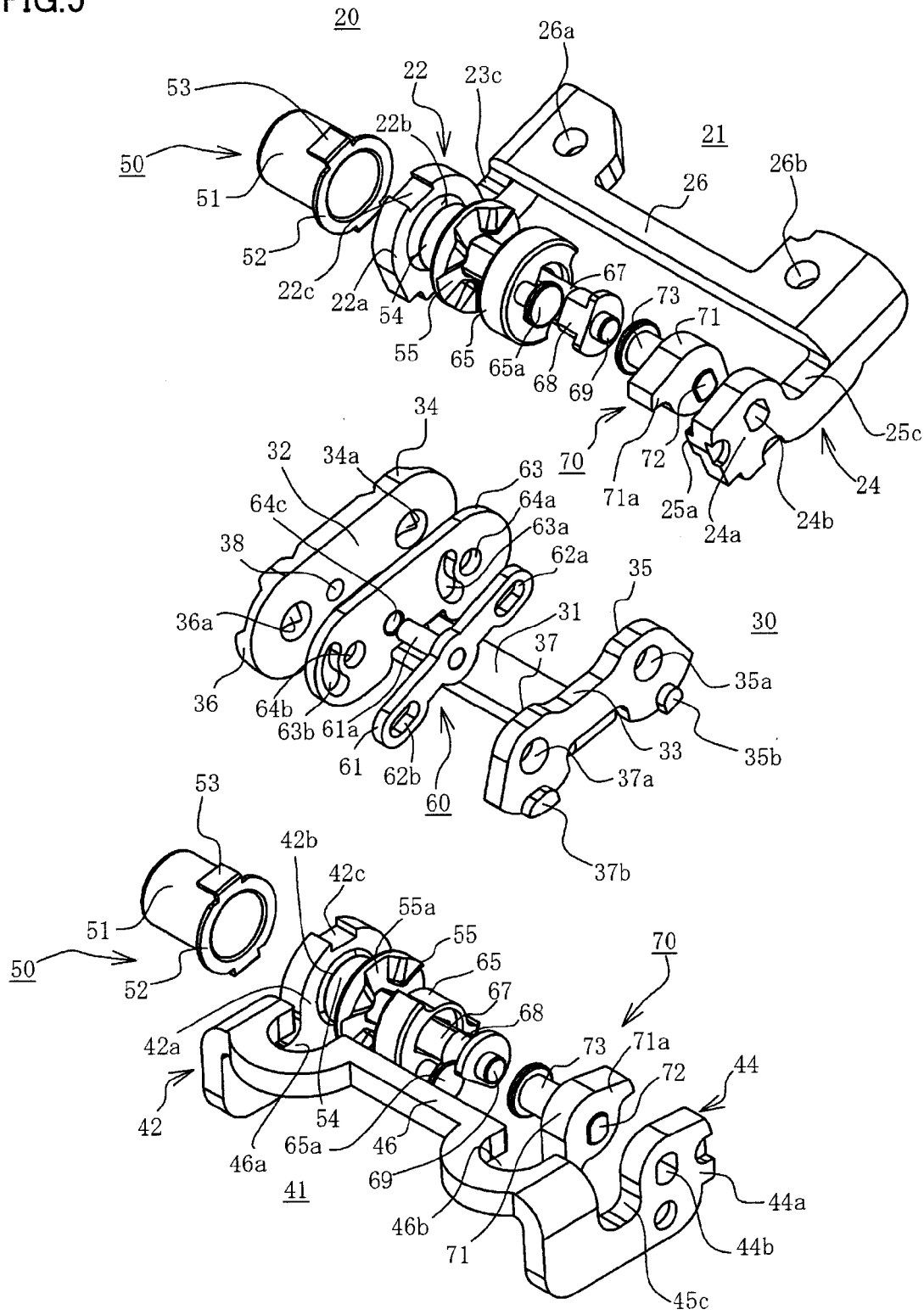
20
21
22
22a
22b
22c
23c
24
24a
24b
25a
25c
26
26a
26b
30
31
32
33
34
34a
35
35a
35b
36
36a
37
37a
37b
38
41
42
42a
42b
42c
44
44a
44b
45c
46
46a
46b
50
51
52
53
54
55
55a
60
61
61a
62a
62b
63
63a
63b
64a
64b
64c
65
65a
67
68
69
70
71
71a
72
73