FIG. 3

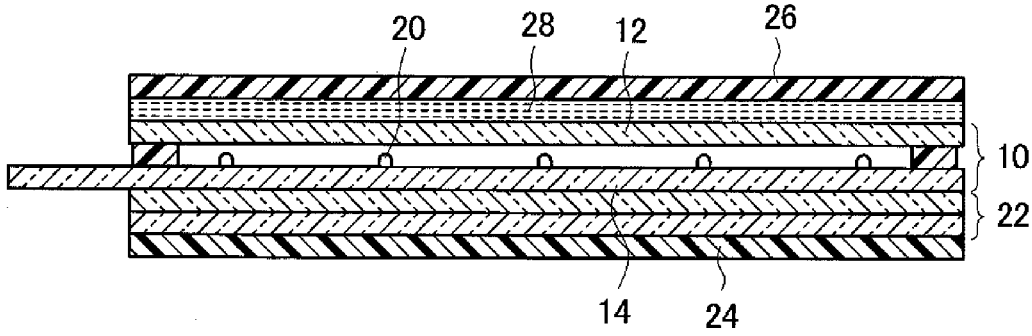
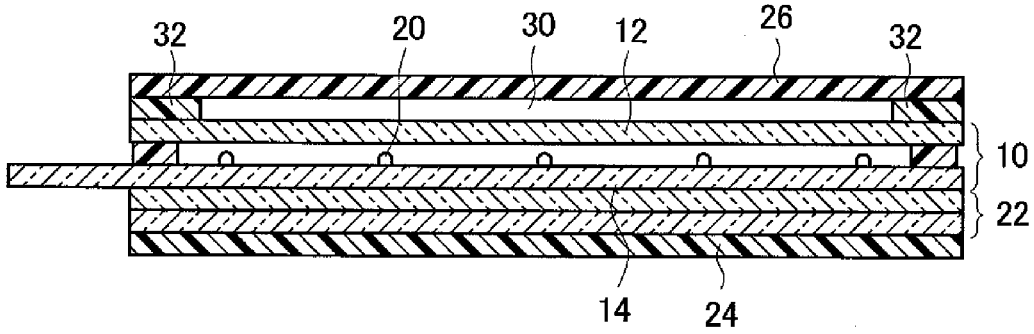
FIG. 4