FIG. 11

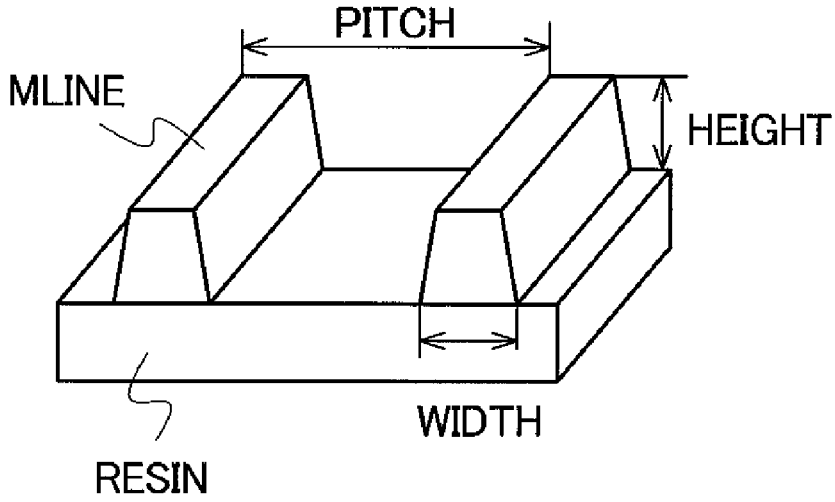
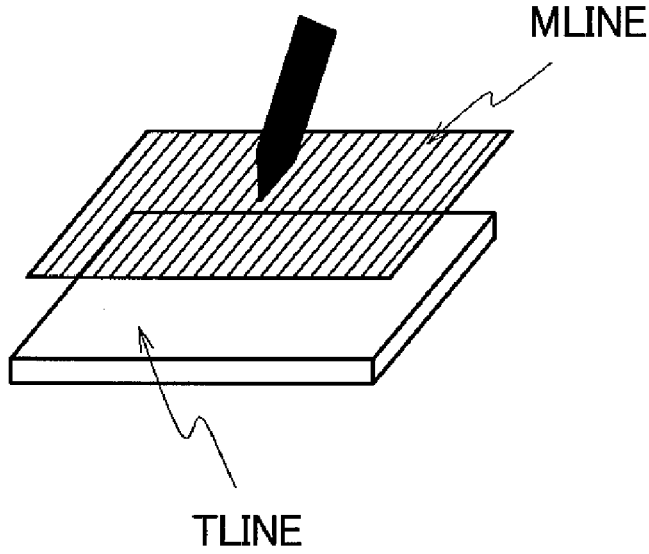
FIG. 12