FIG. 15

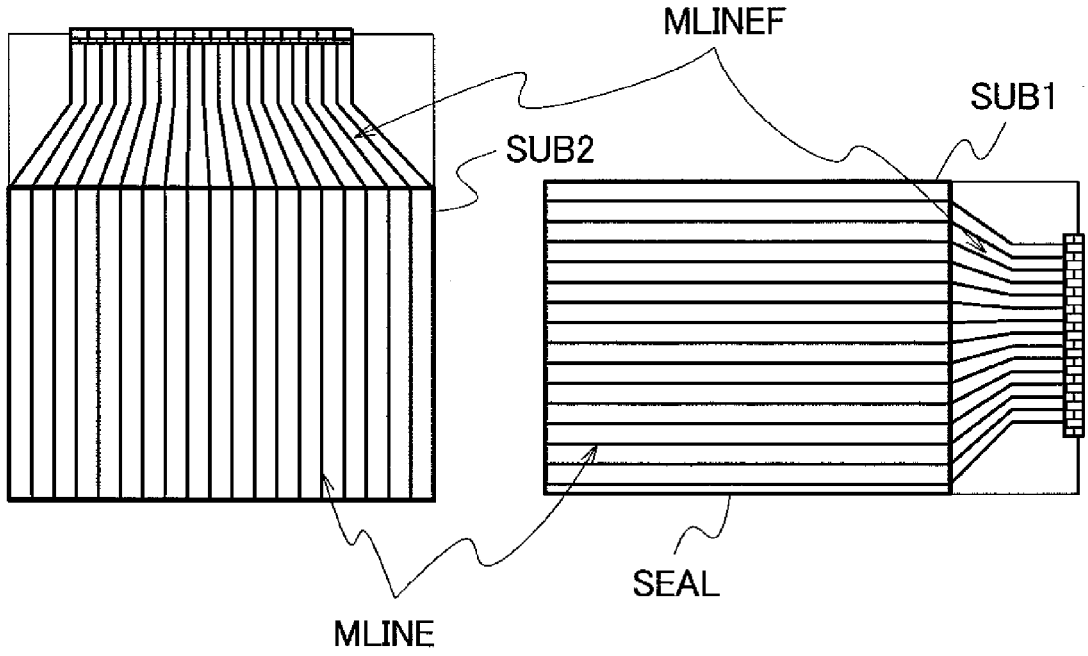

FIG. 16

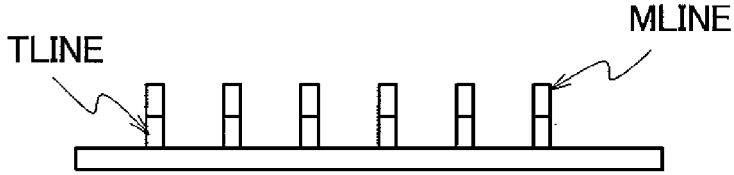
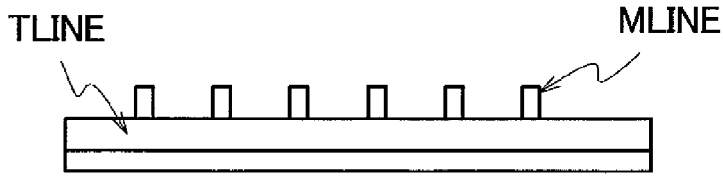
FIG. 17