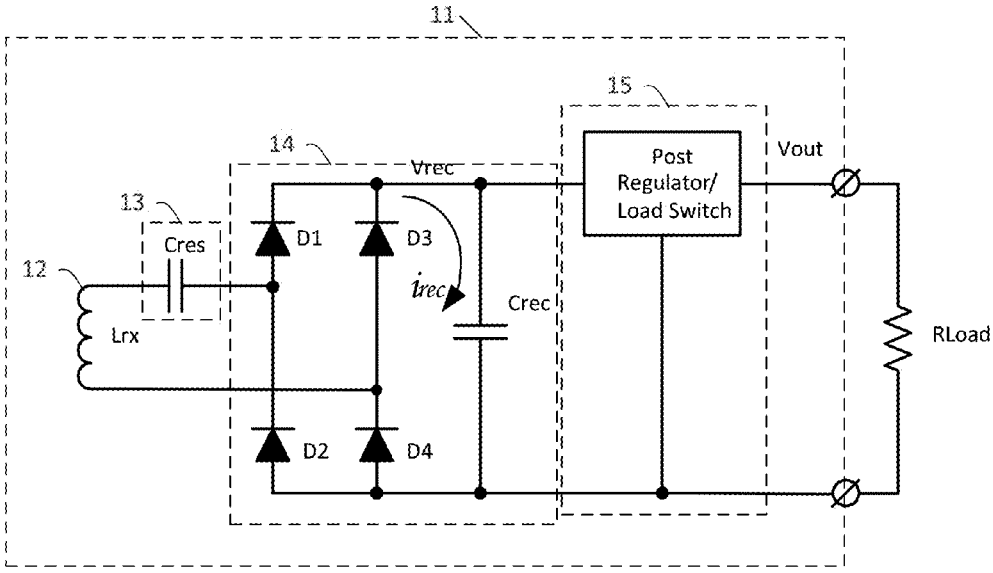
11
15
14
Vrec
Post
Regulator/
Load Switch
Vout
13
Cres
D1
D3
12
irec
Crec
Lrx
RLoad
D2
D4

FIG. 5