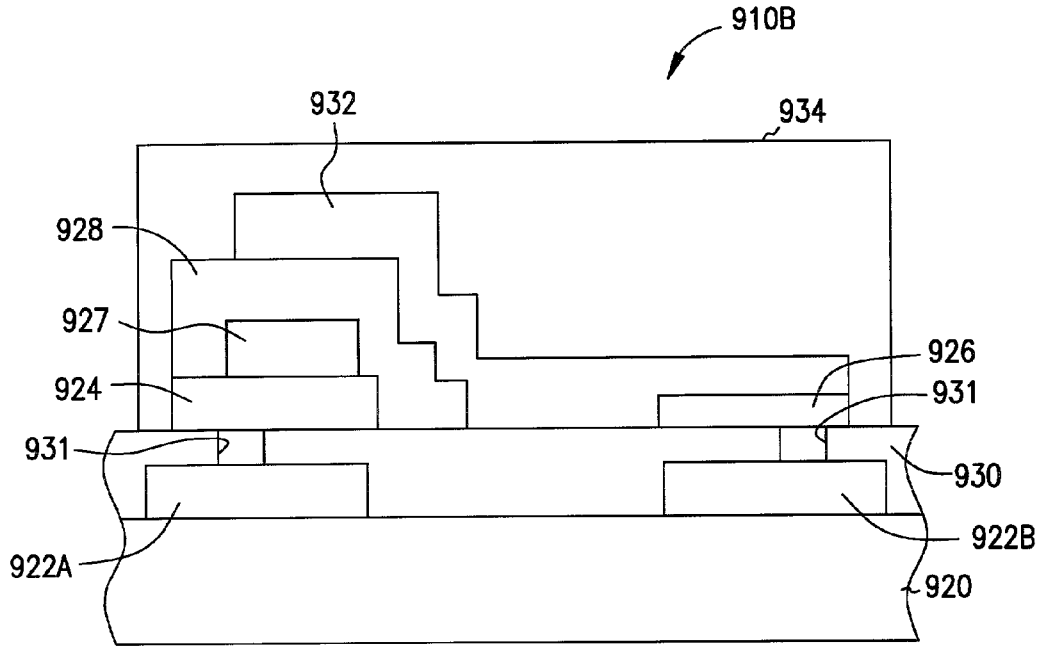
910B
932
934
928
927
926
924
931
931
930
922B
922A
920

FIG. 9B

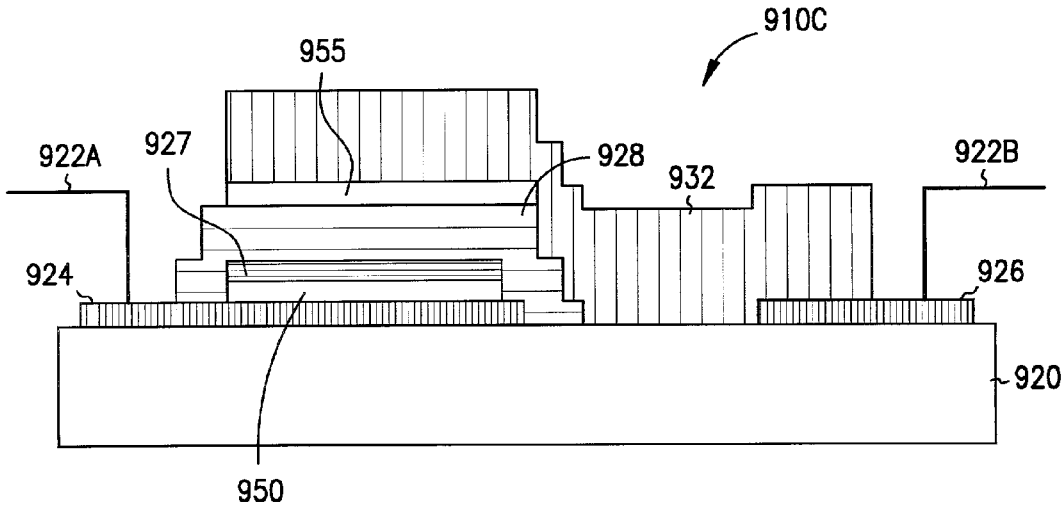
910C
955
922A
927
928
932
922B
924
926
920
950

FIG. 9C