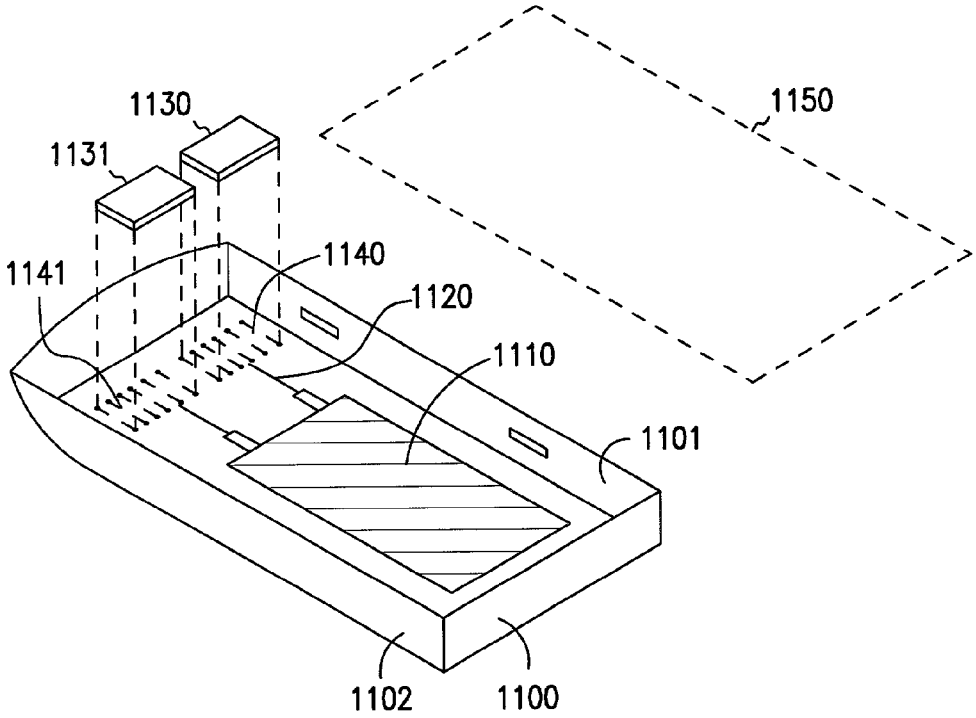


FIG. 14A

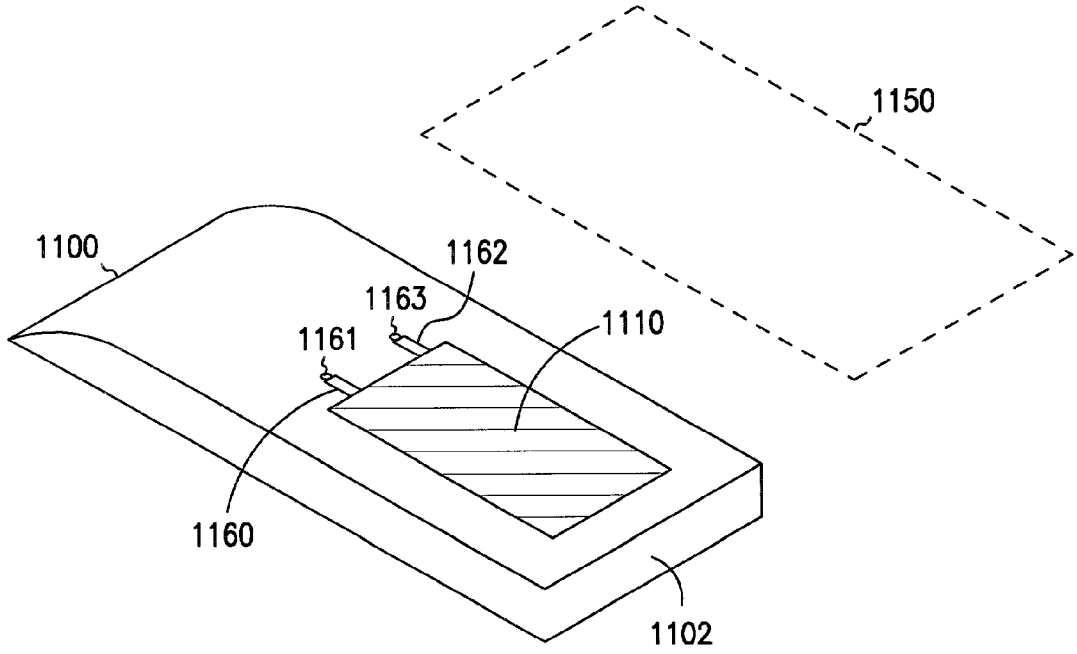


FIG. 14B