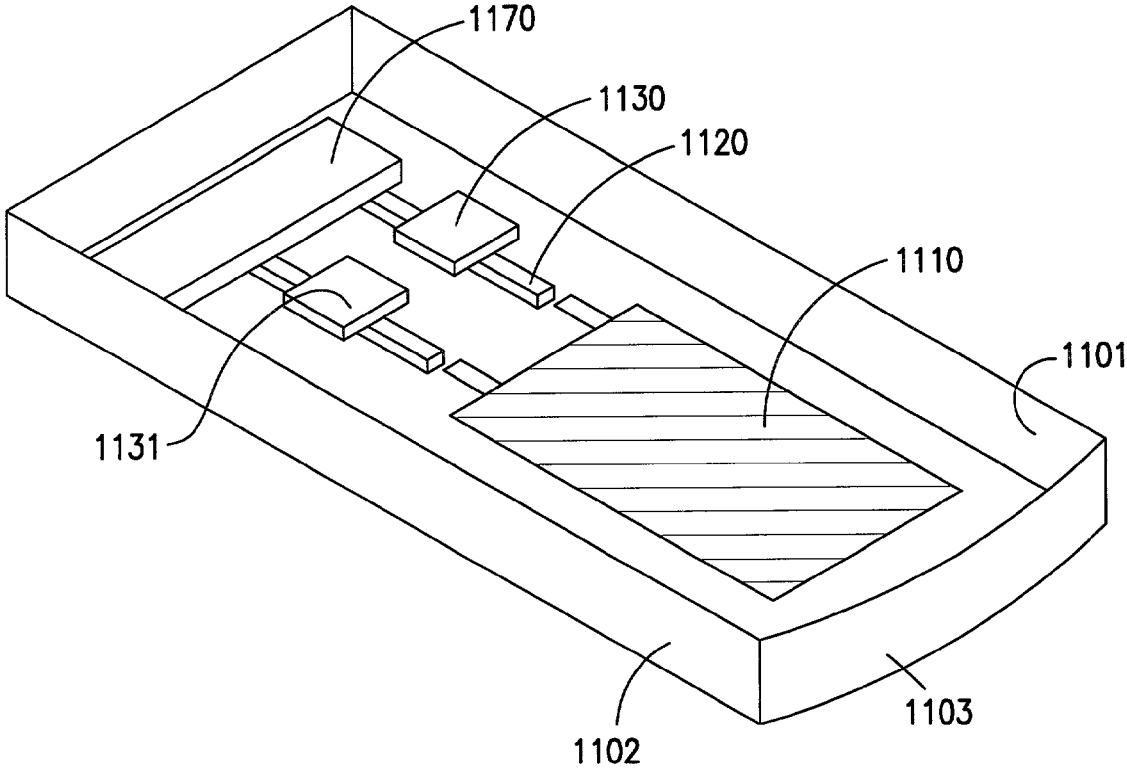

FIG. 14C