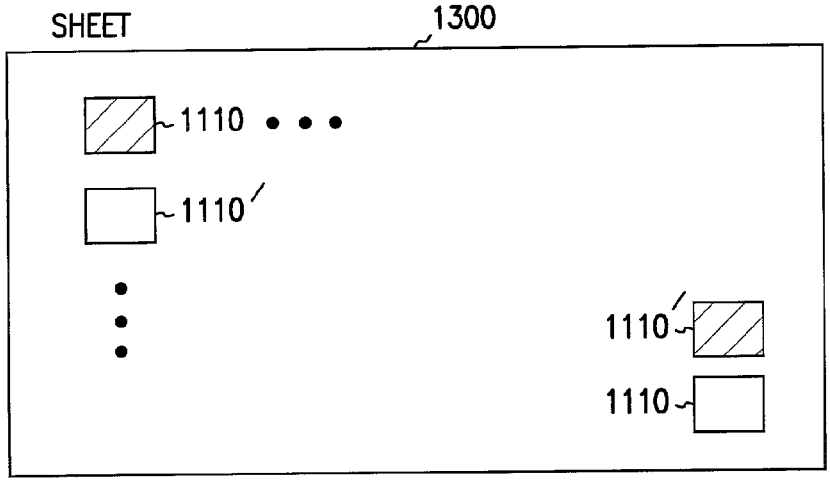

FIG. 15I

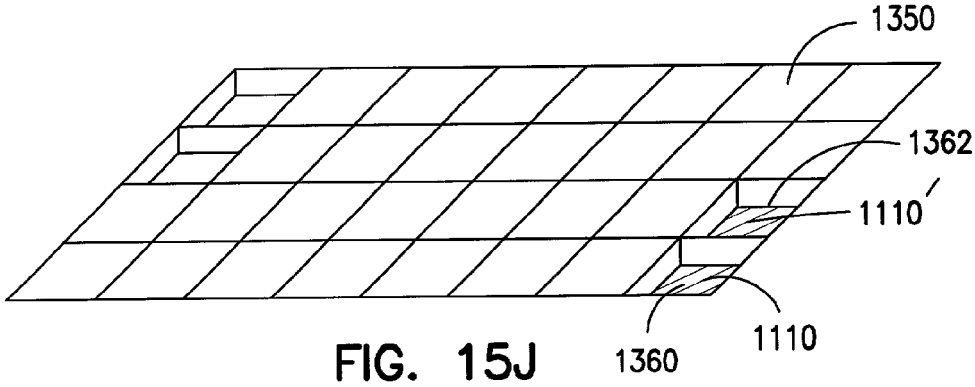

FIG. 15J

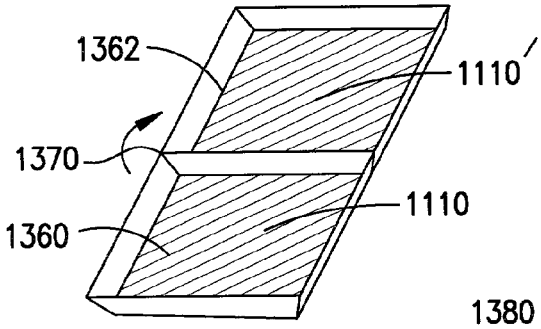

FIG. 15K

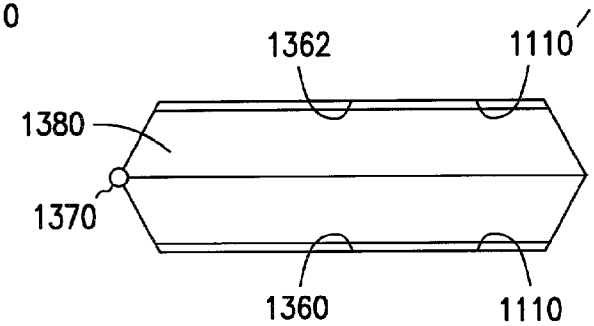

FIG. 15L