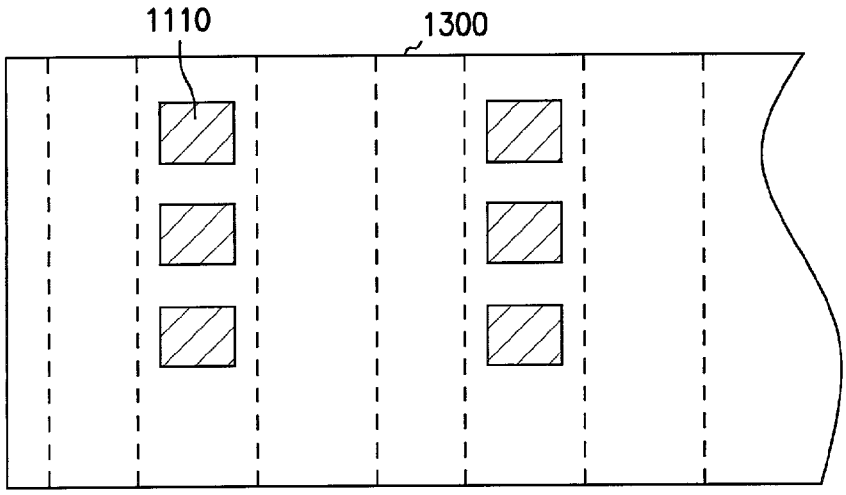

FIG. 16A

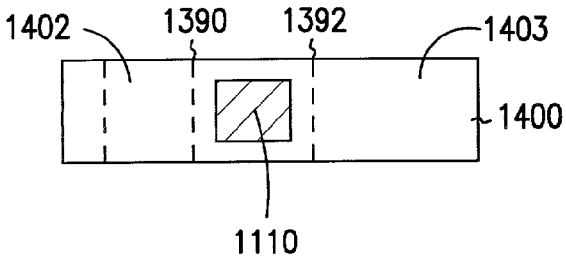

FIG. 16B

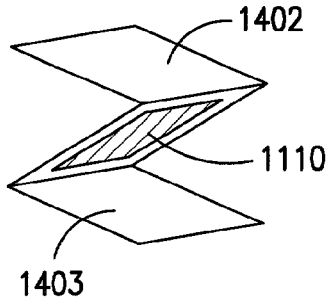

FIG. 16C

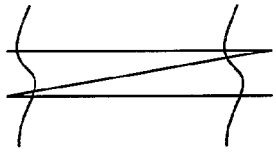

FIG. 16D

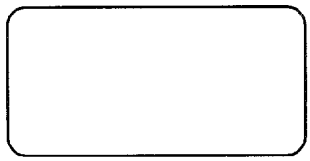

FIG. 16E