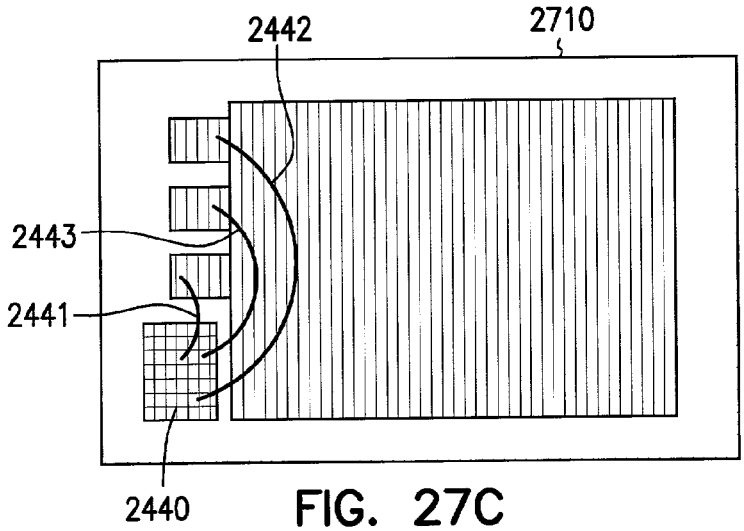

FIG. 27C

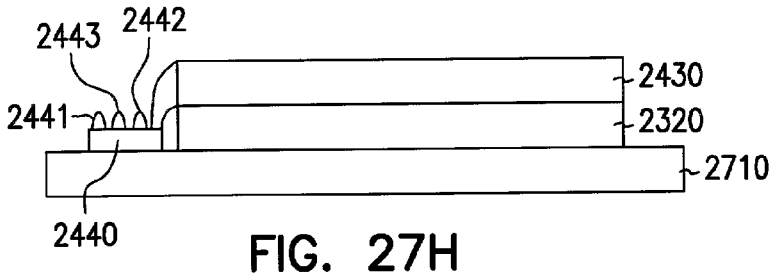

FIG. 27H

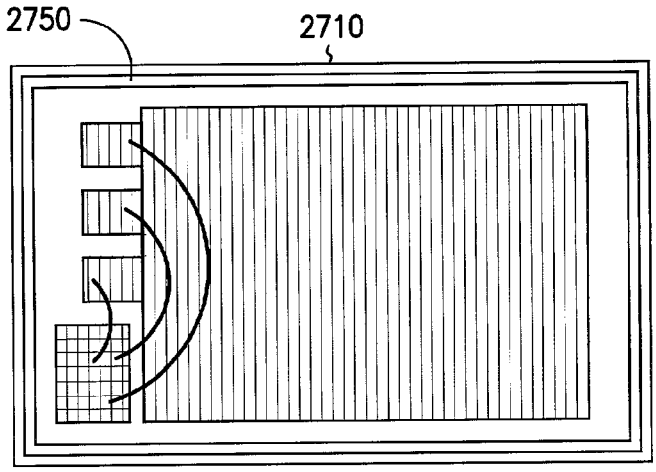

FIG. 27D

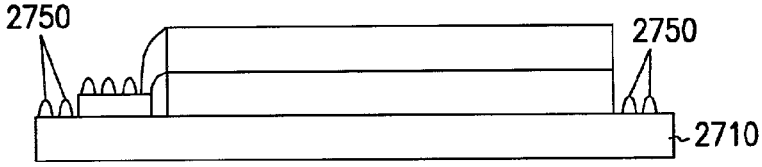

FIG. 27I