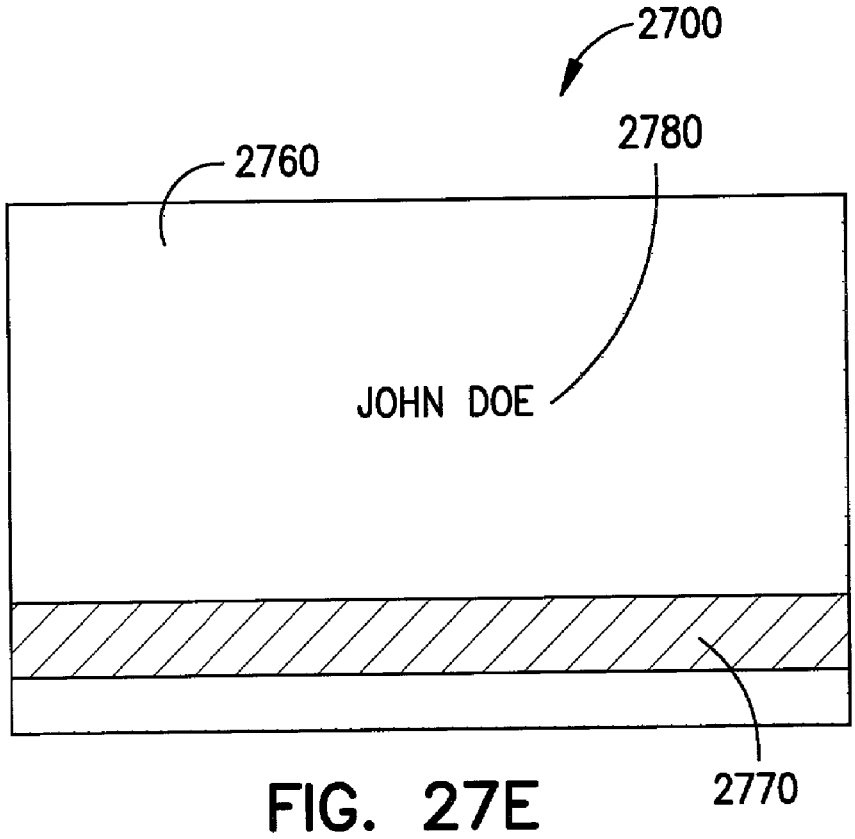


FIG. 27E

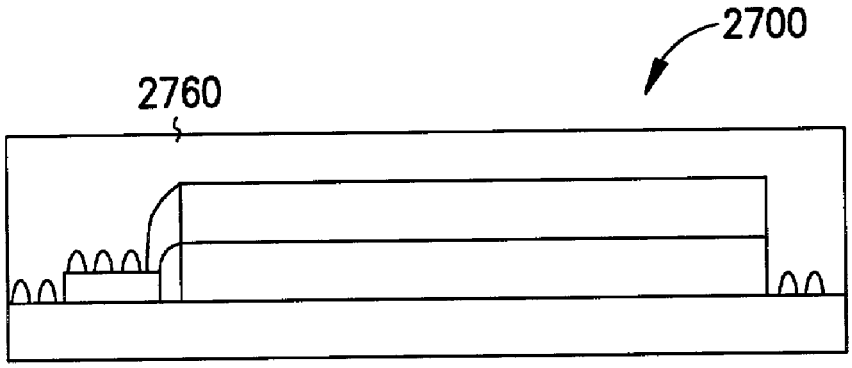


FIG. 27J