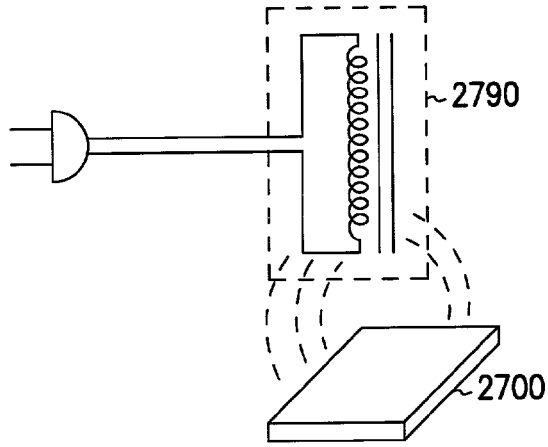

FIG. 27K

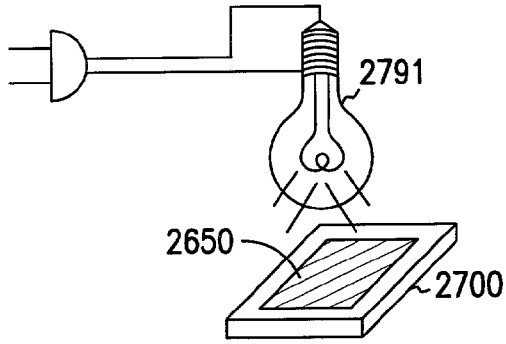

FIG. 27L

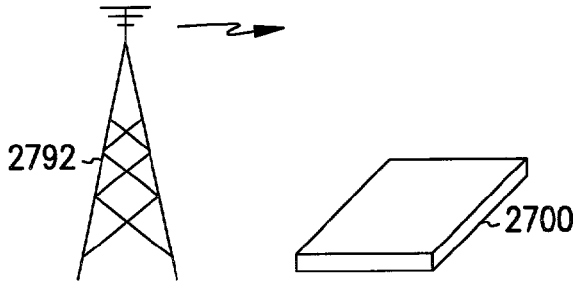

FIG. 27M