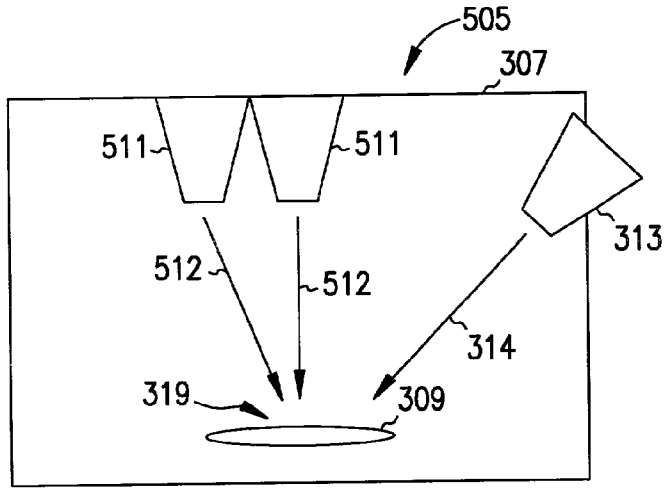


FIG. 5A

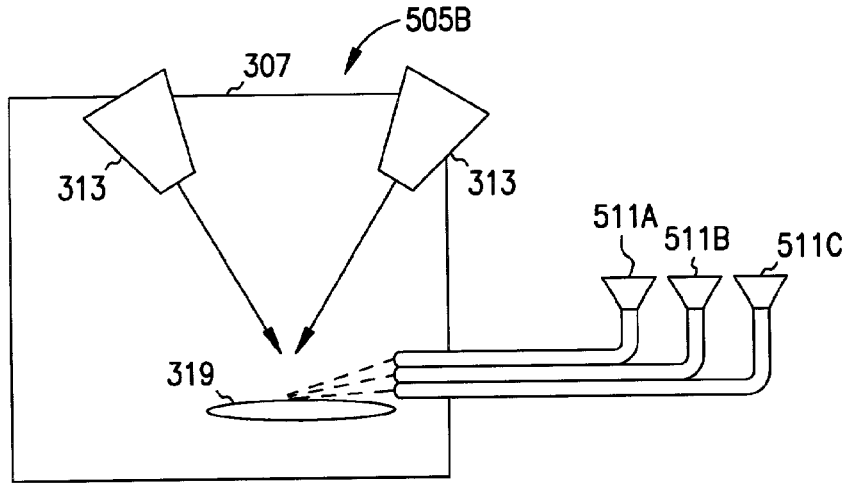


FIG. 5B

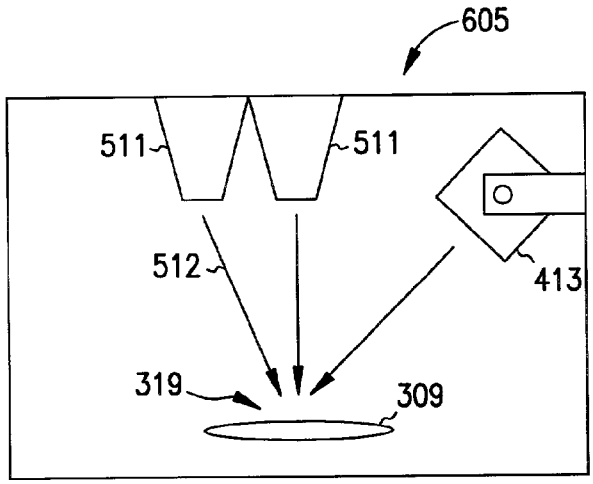


FIG. 6