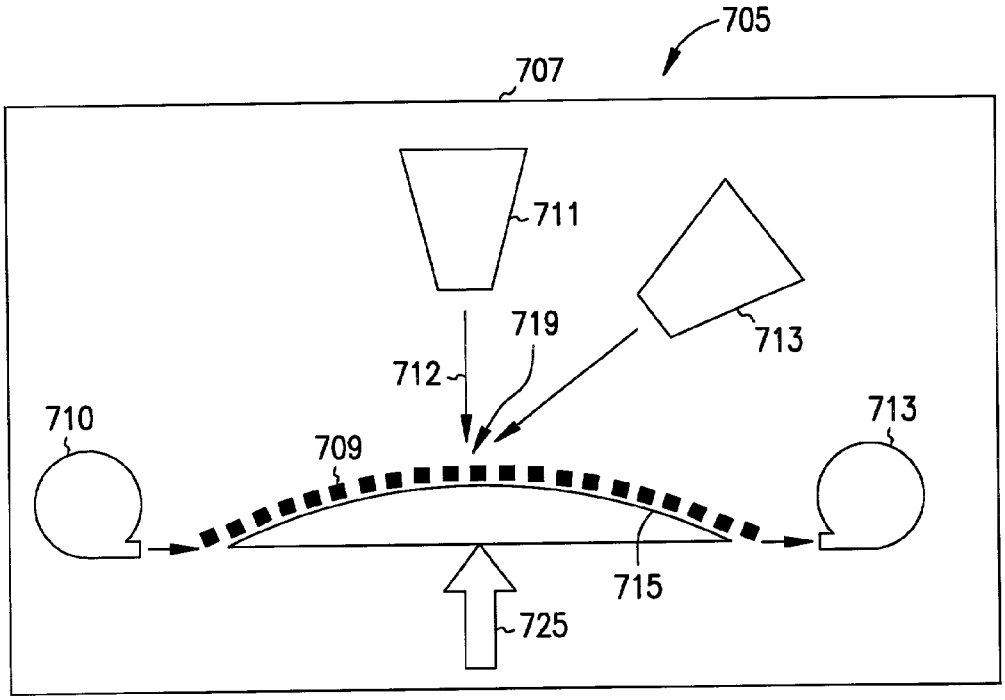
705
707
711
713
719
712
710
709
713
715
725

FIG. 7

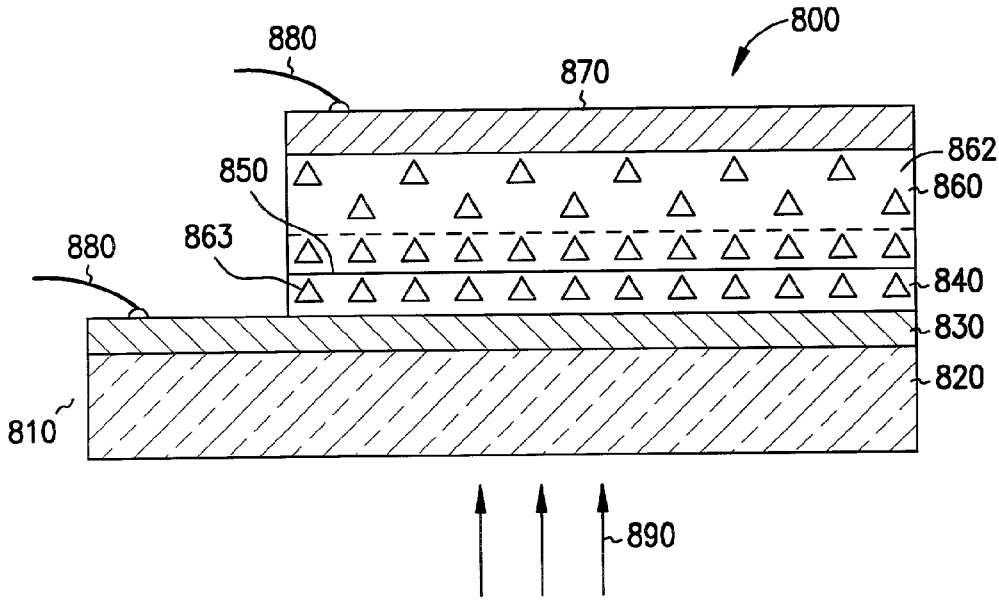
800
880
870
862
850
860
880
863
840
830
820
810
890

FIG. 8