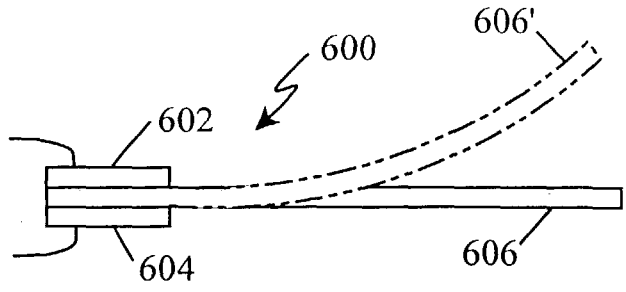
606'
600
602
604
606

FIG. 11

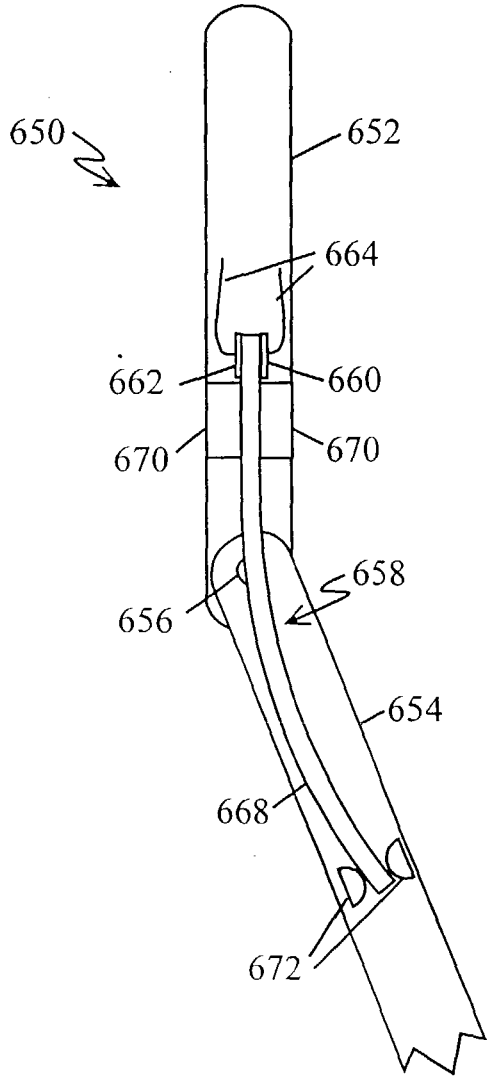
650
652
664
662
660
670
670
658
656
654
668
672

FIG. 12