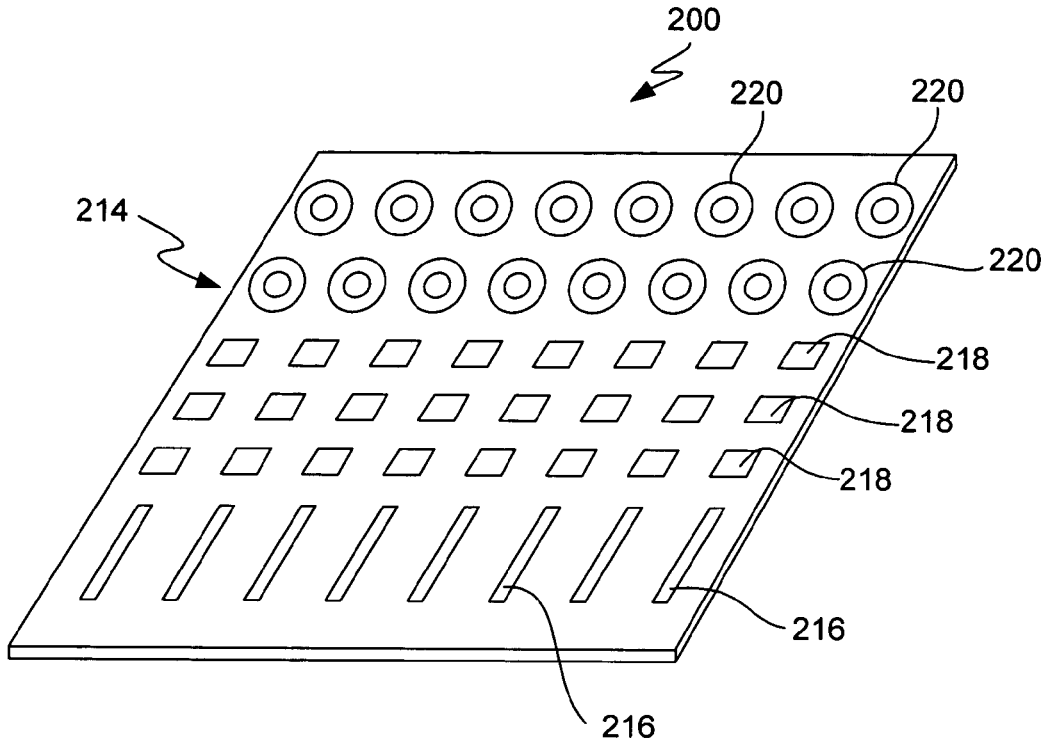

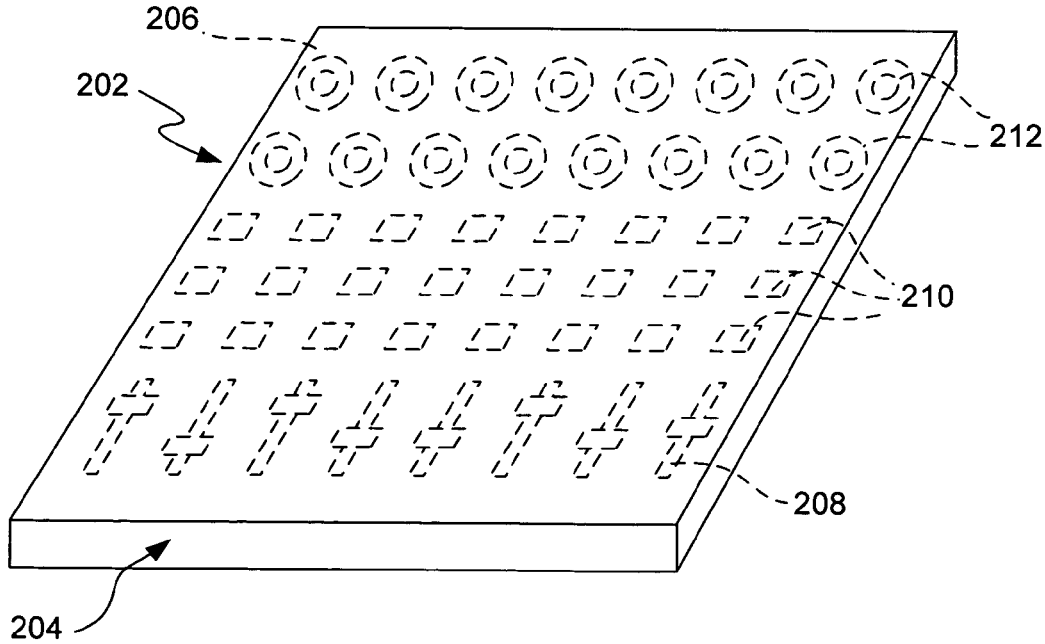

FIG. 2A