FIG. 2

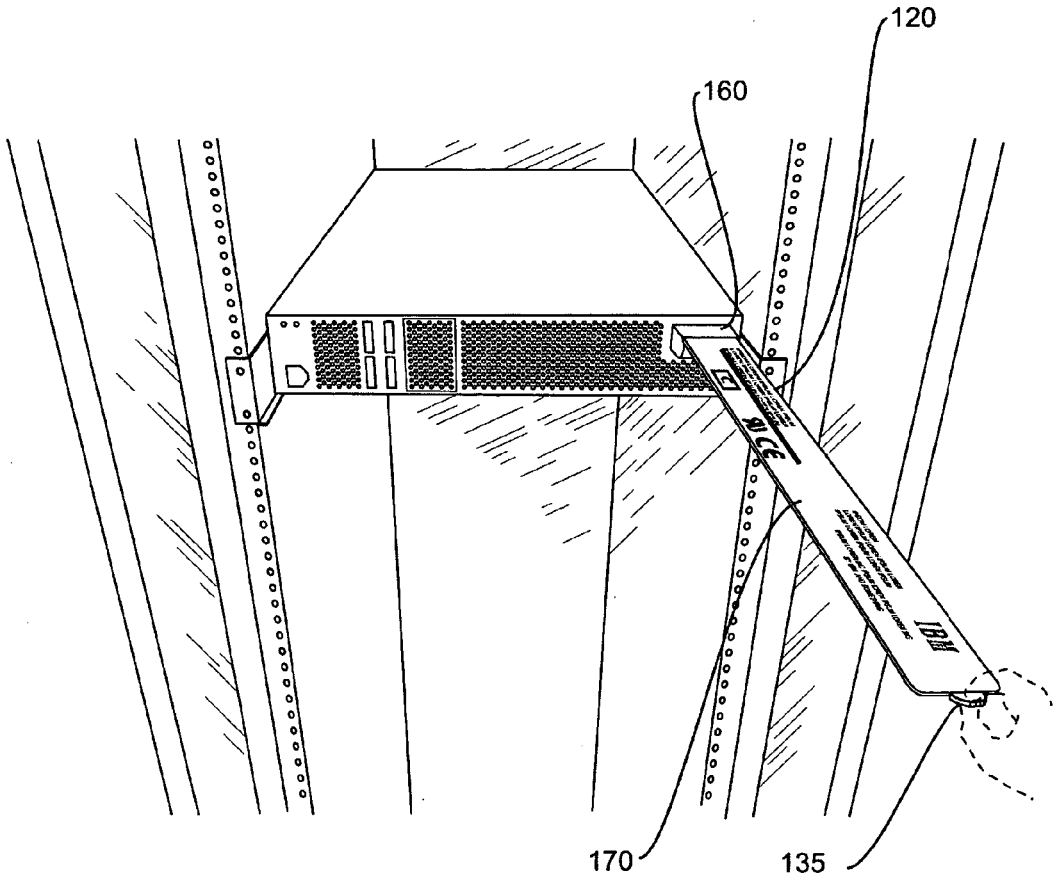

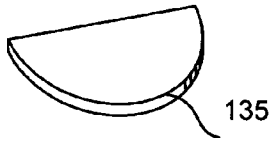

FIG. 3A

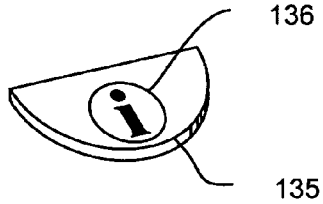

FIG. 3B