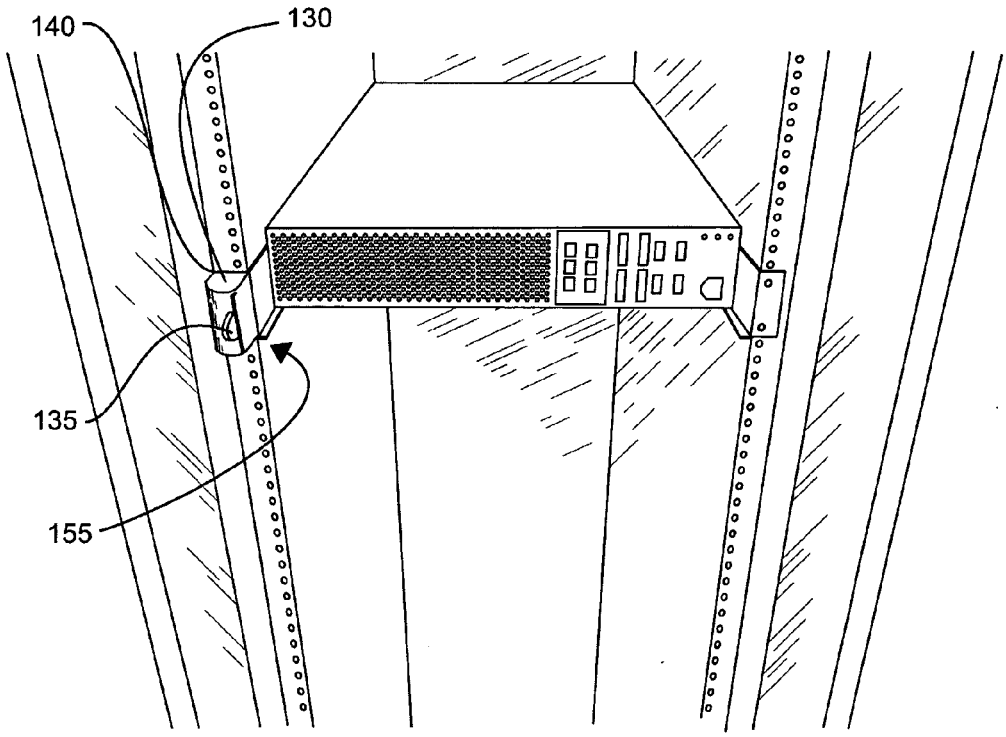

FIG. 4A