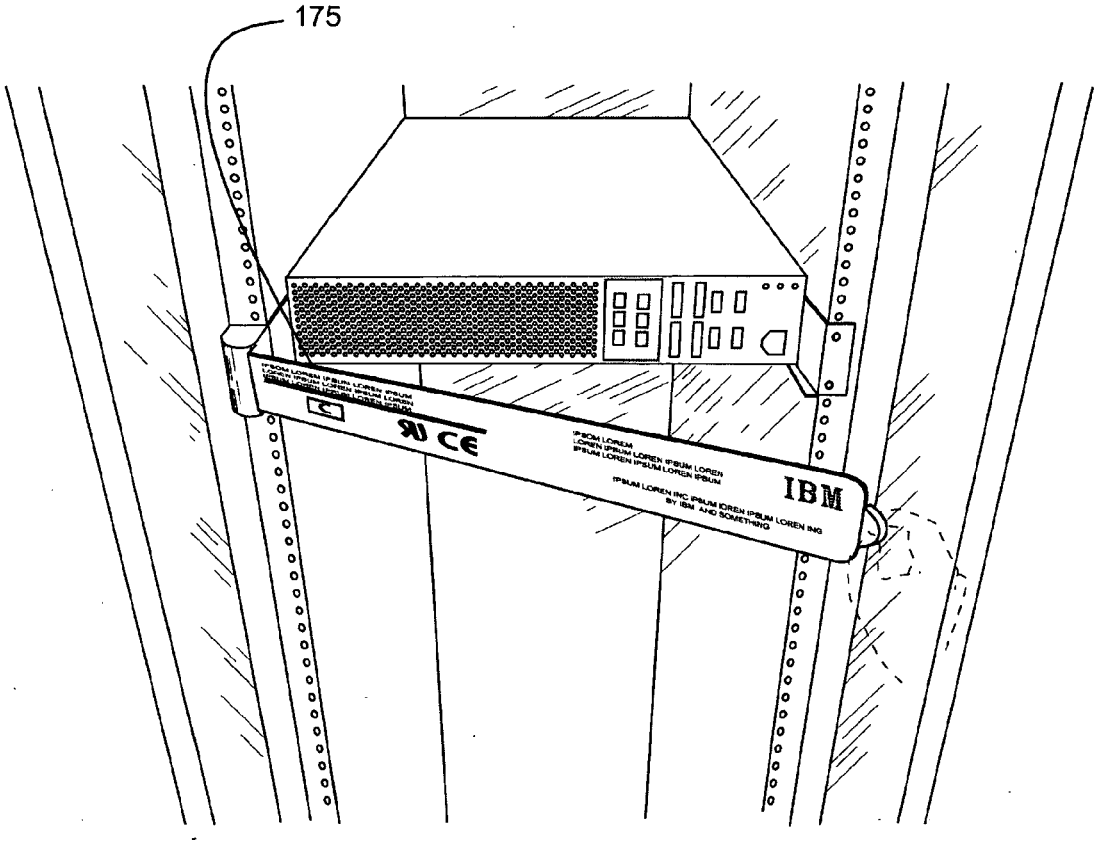

FIG. 4c