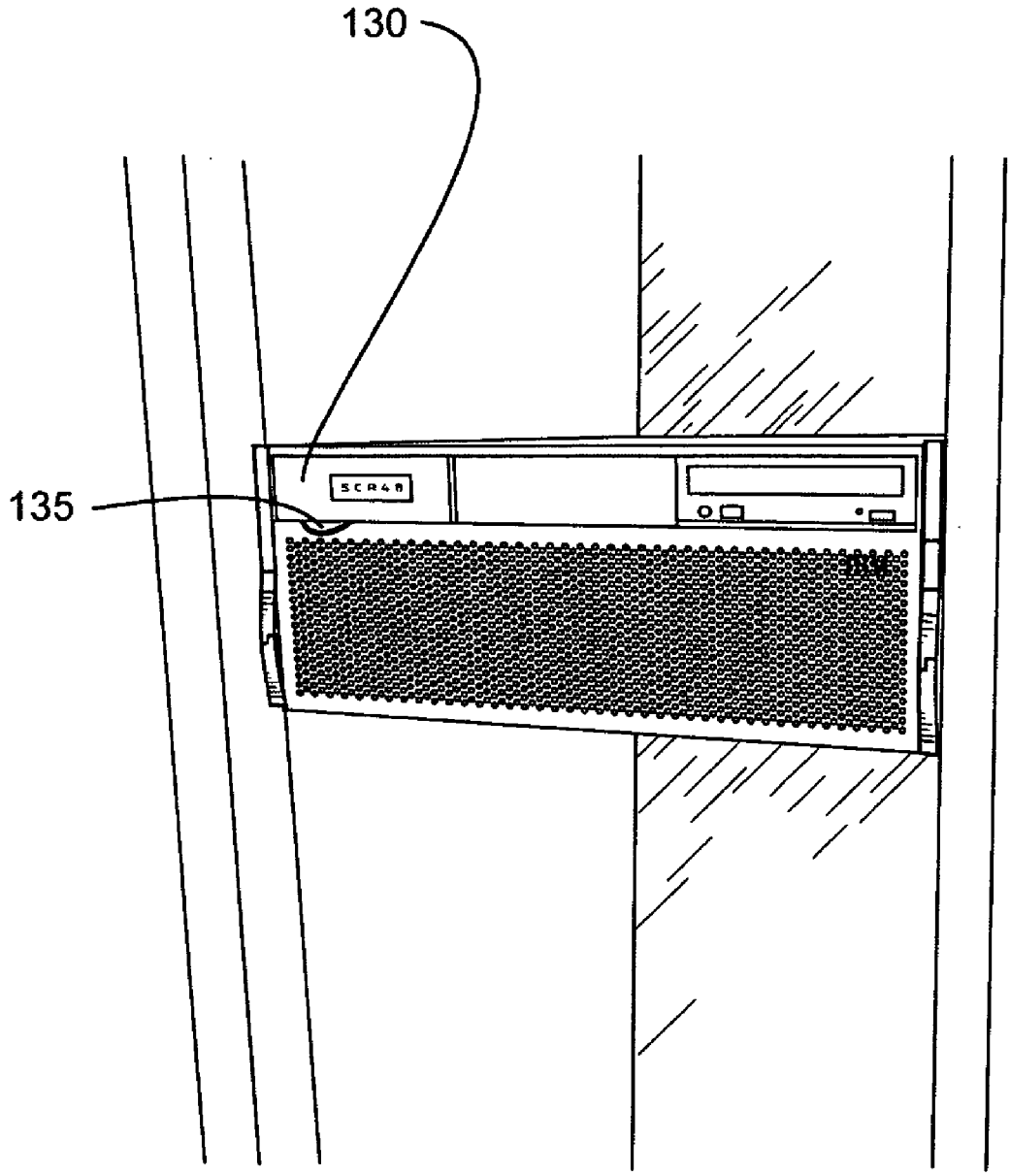

FIG. 5A