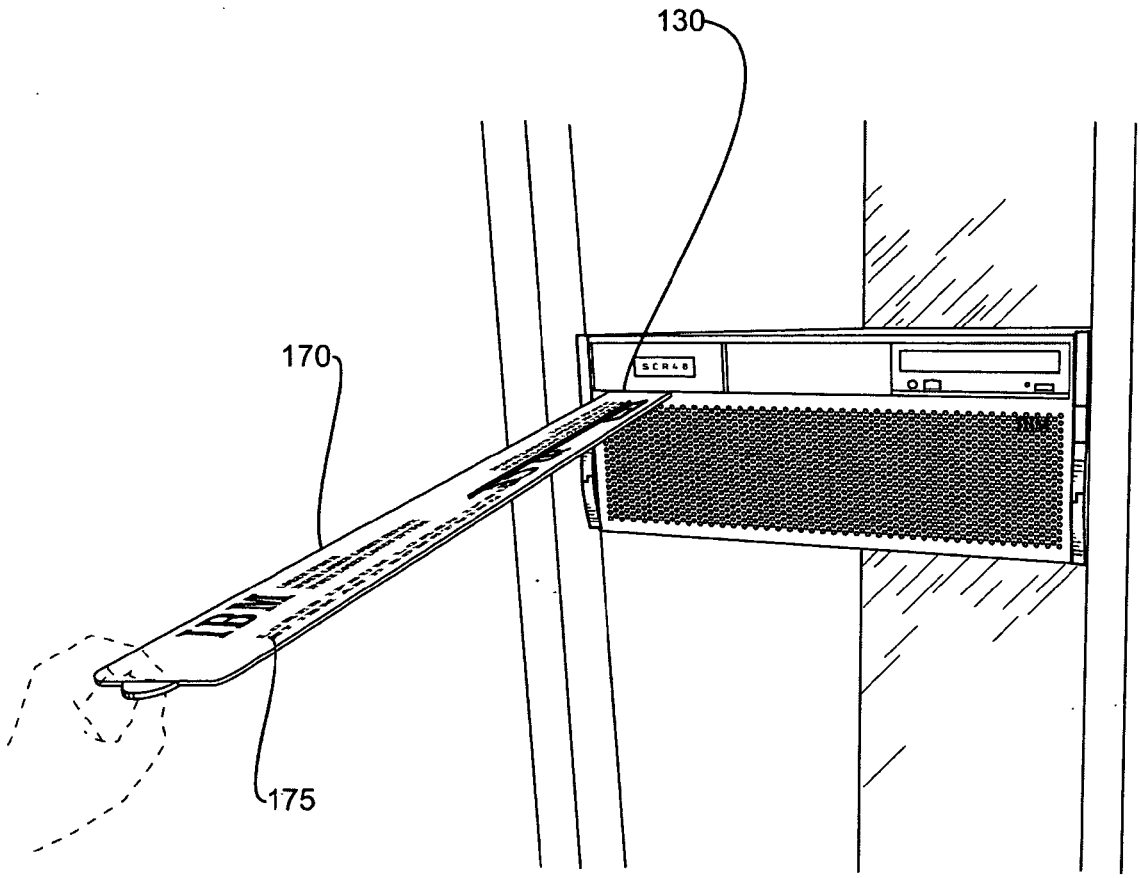

FIG. 5B