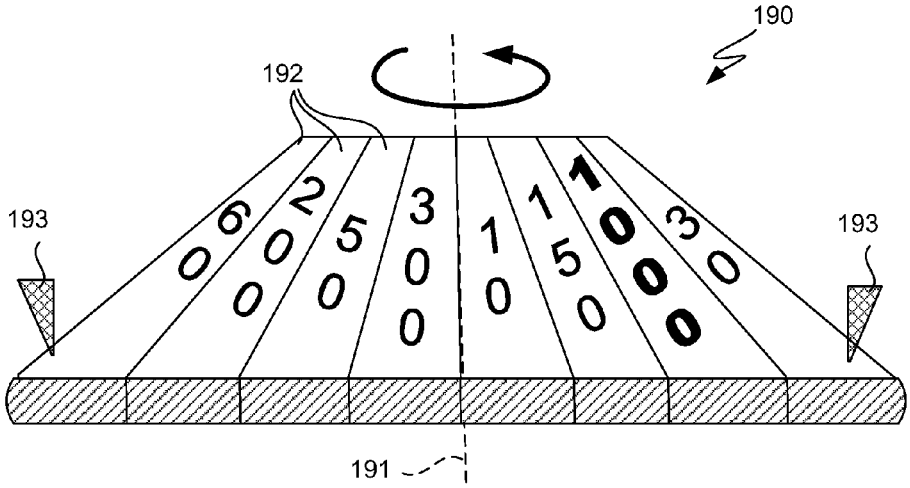
190
192
193
193
191
600
200
500
300
100
150
1000
300

FIG. 5C

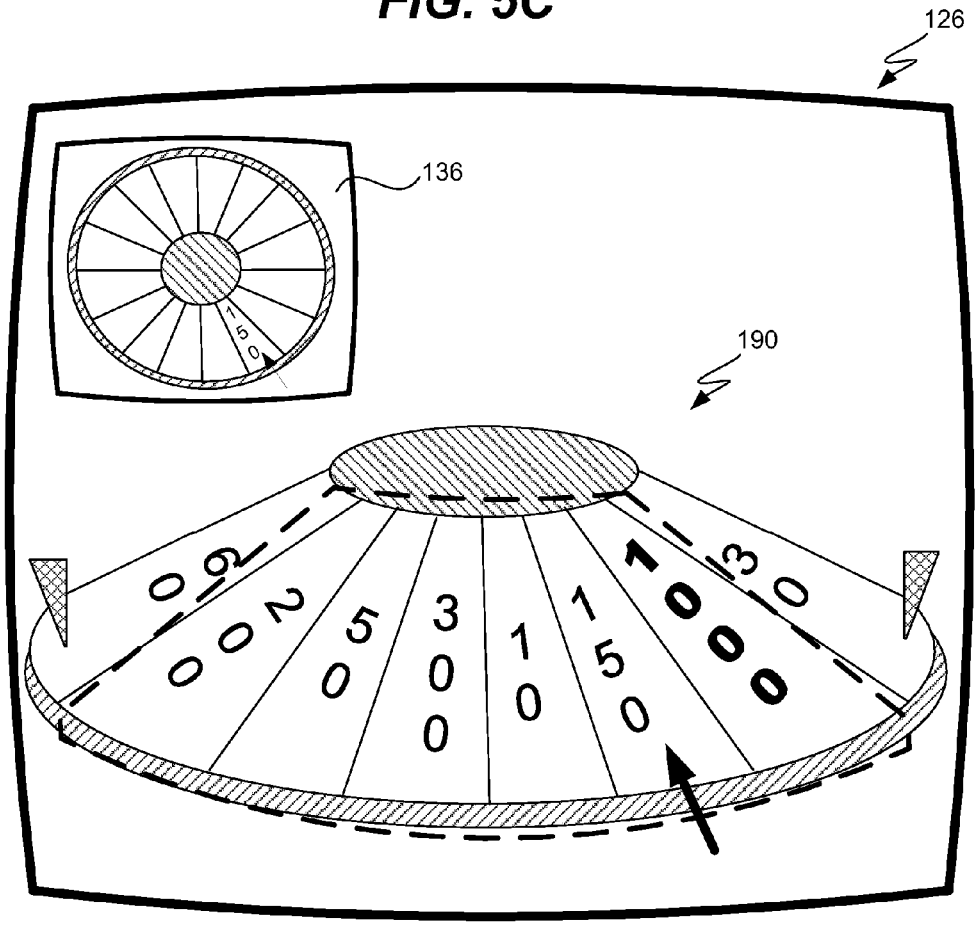
126
136
190
600
200
500
300
100
150
1000
300

FIG. 5D