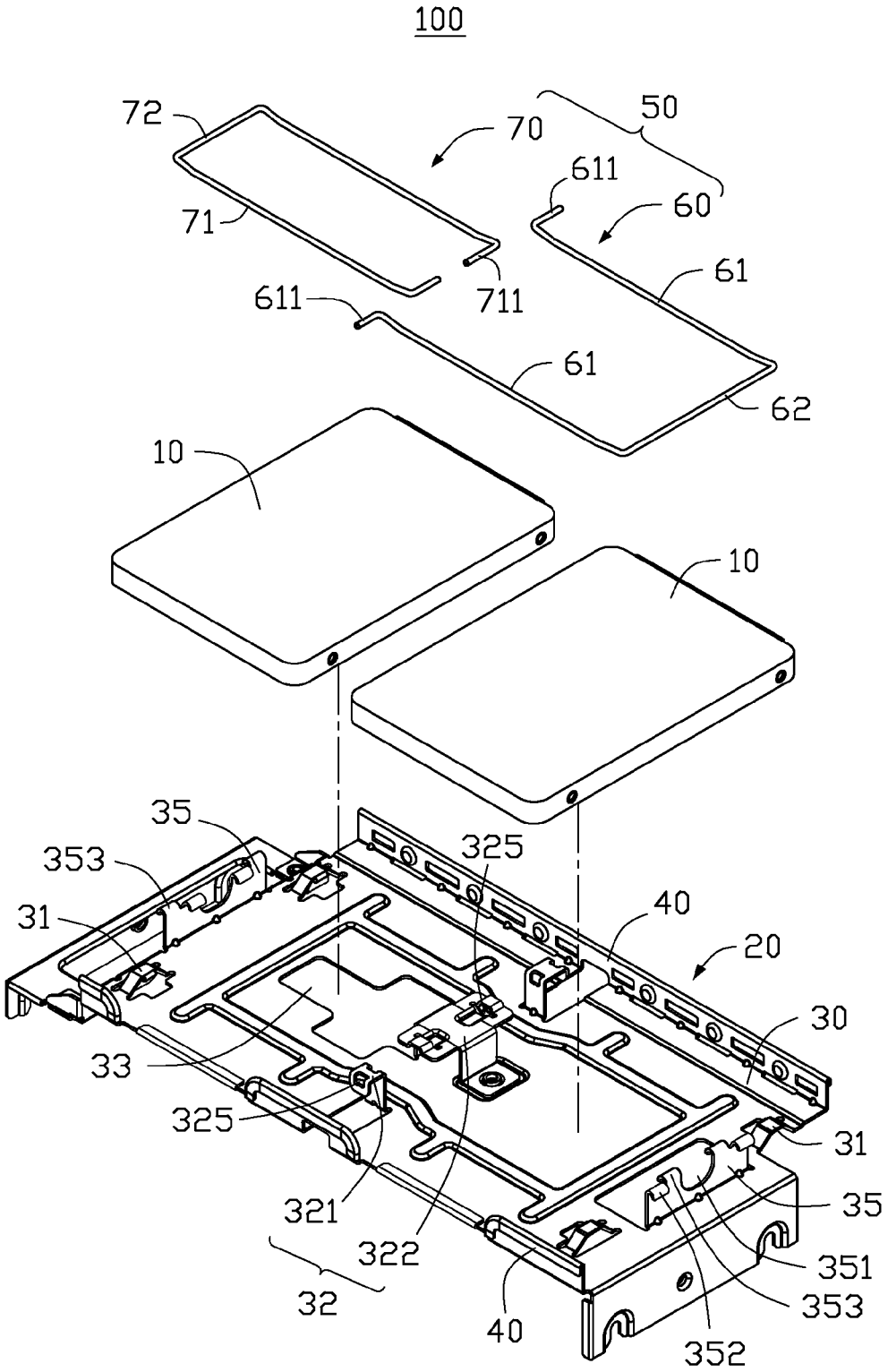
100
72
70
50
611
60
71
711
61
611
61
62
10
10
35
353
325
31
40
20
30
33
325
31
321
35
322
351
32
353
40
352

FIG. 1