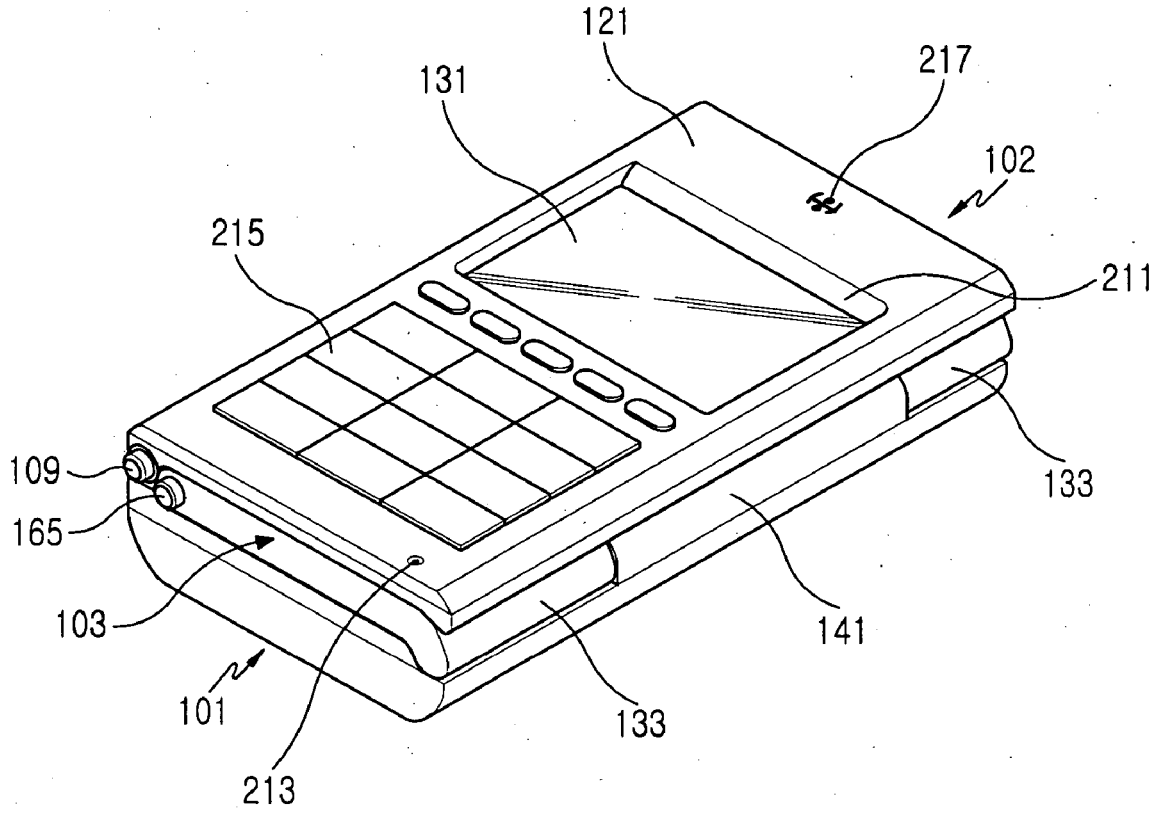

FIG.11