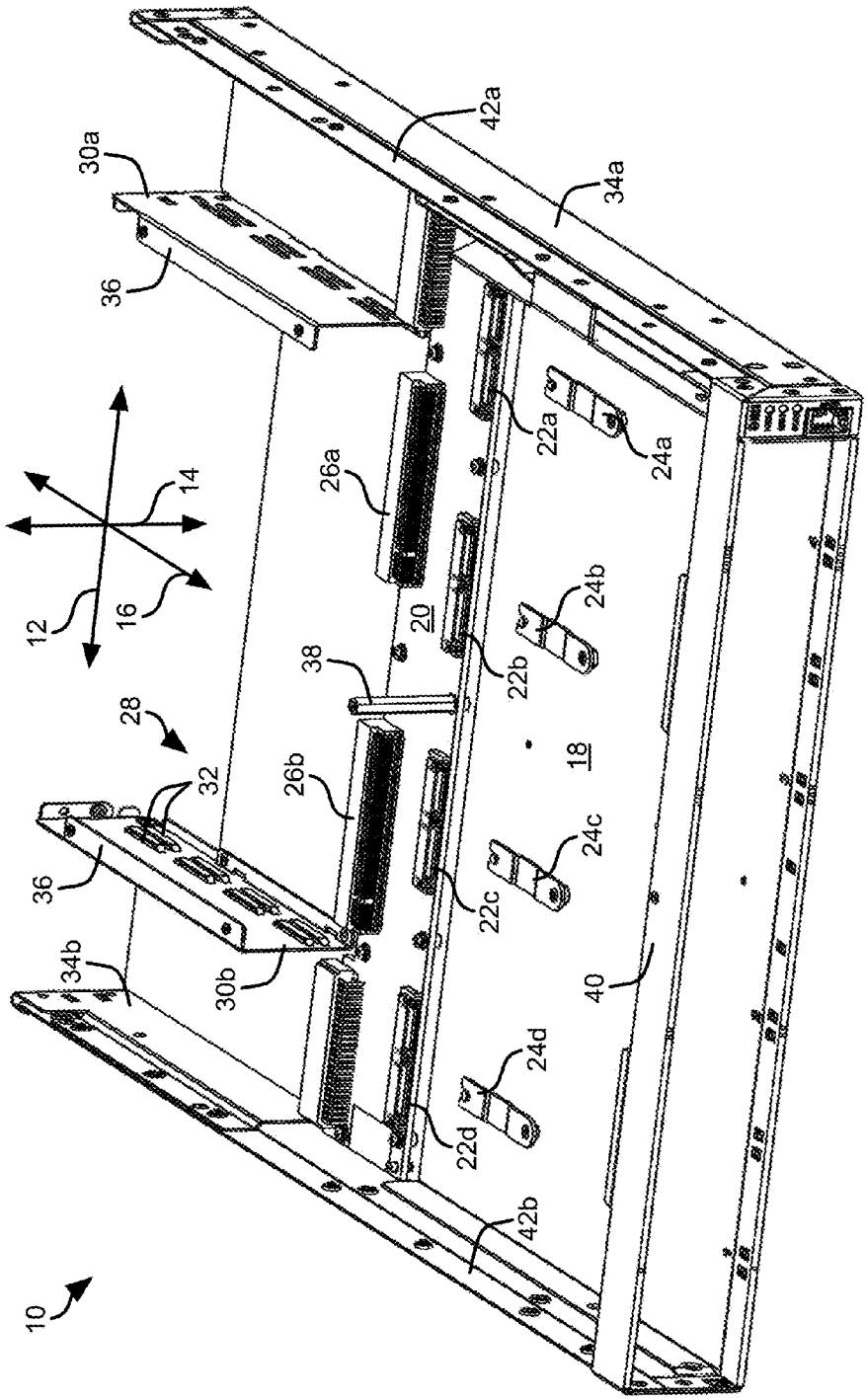
10
12
14
16
18
20
22a
22b
22c
22d
24a
24b
24c
24d
26a
26b
28
30a
30b
32
34a
34b
36
36
38
40
42a
42b

Fig. 1