[Fig. 6]

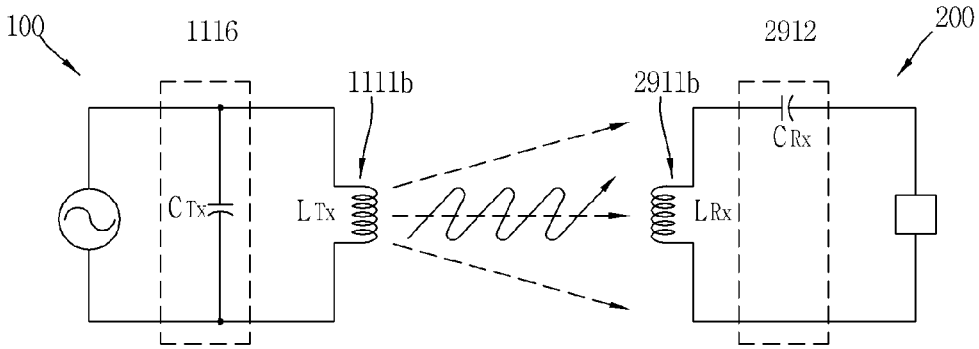

[Fig. 7a]

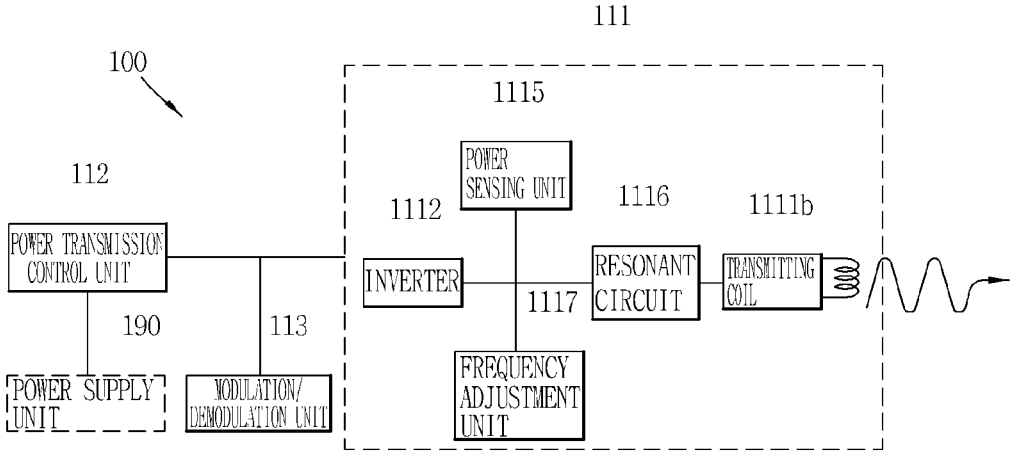
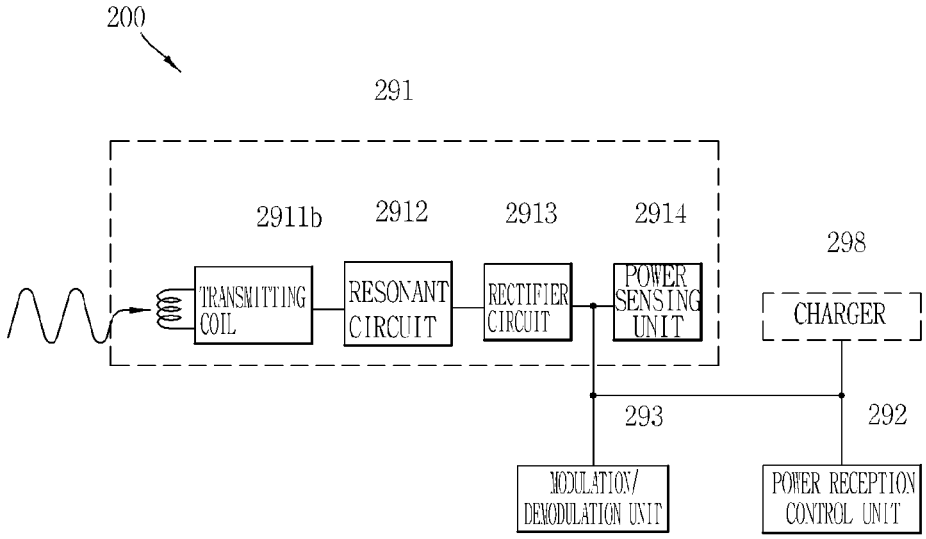
[Fig. 7b]