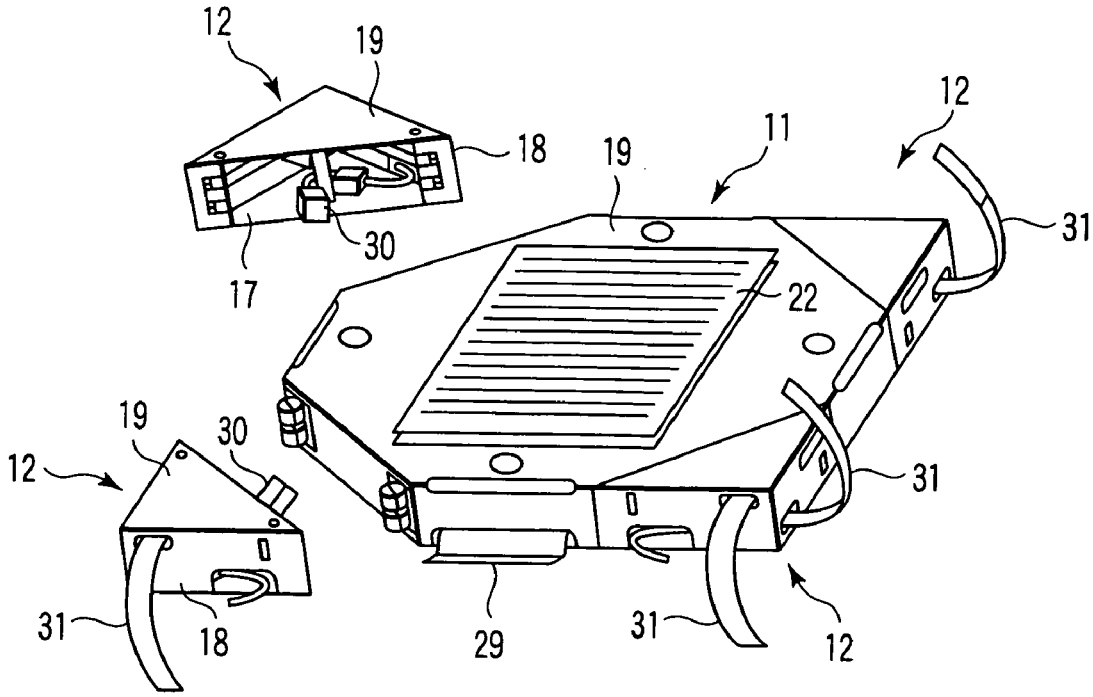
12
19
18
30
17
19
11
12
31
22
19
30
12
31
31
18
29
31
12

FIG. 6

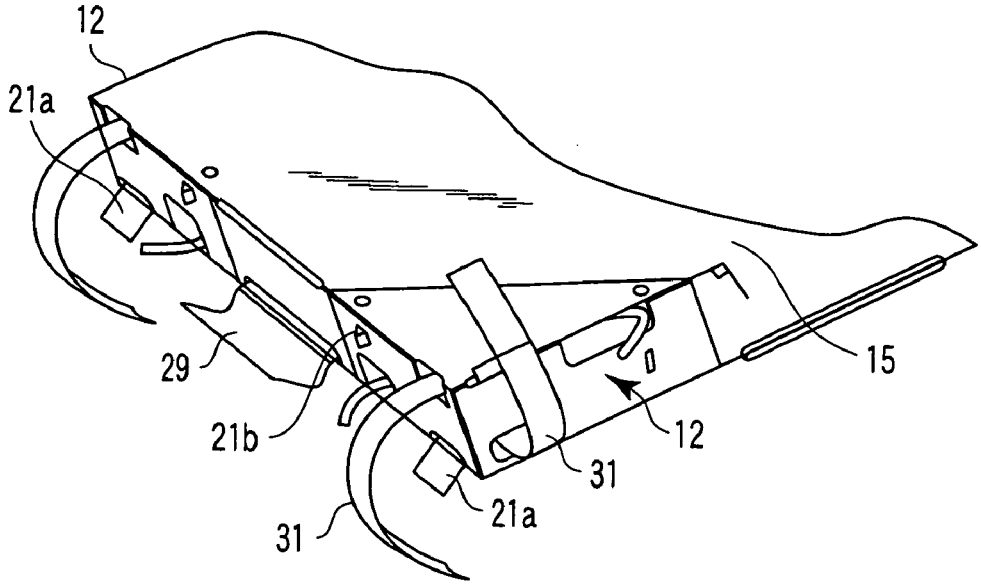
12
21a
29
21b
15
12
31
21a
31

FIG. 7