FIG. 29A

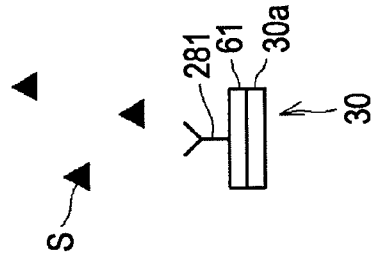

FIG. 29B

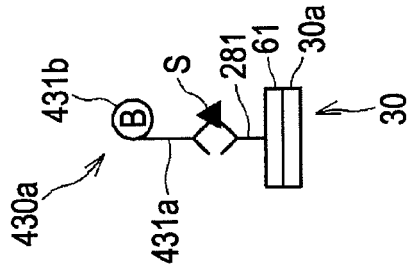

FIG. 29C

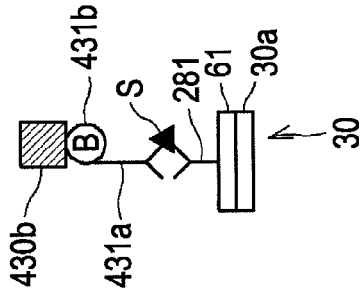
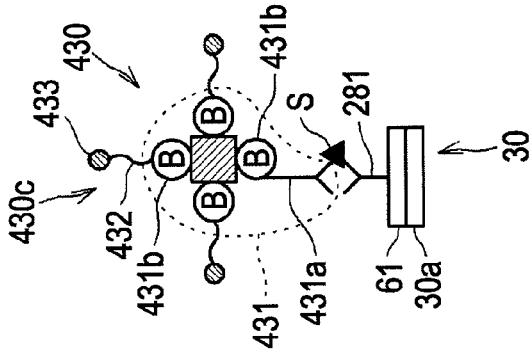
FIG. 29D