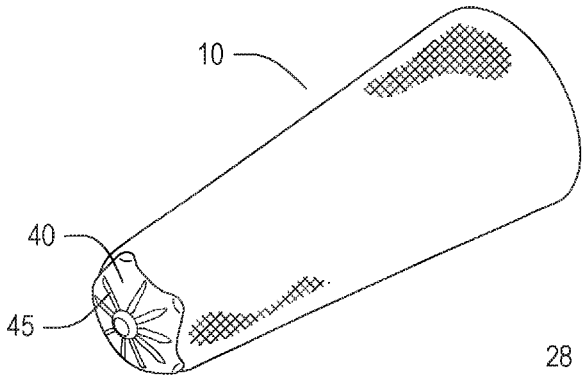

Fig. 11N

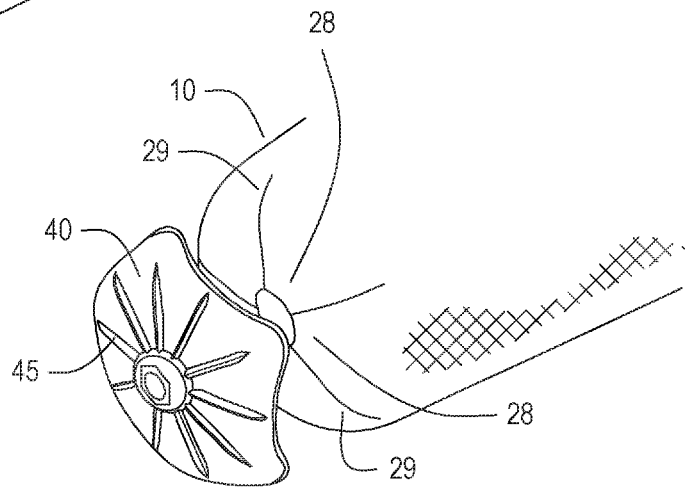

Fig. 11O

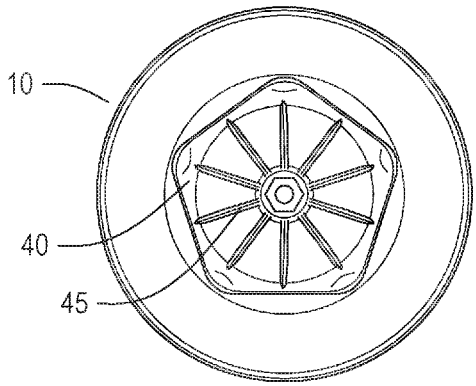

Fig. 11P