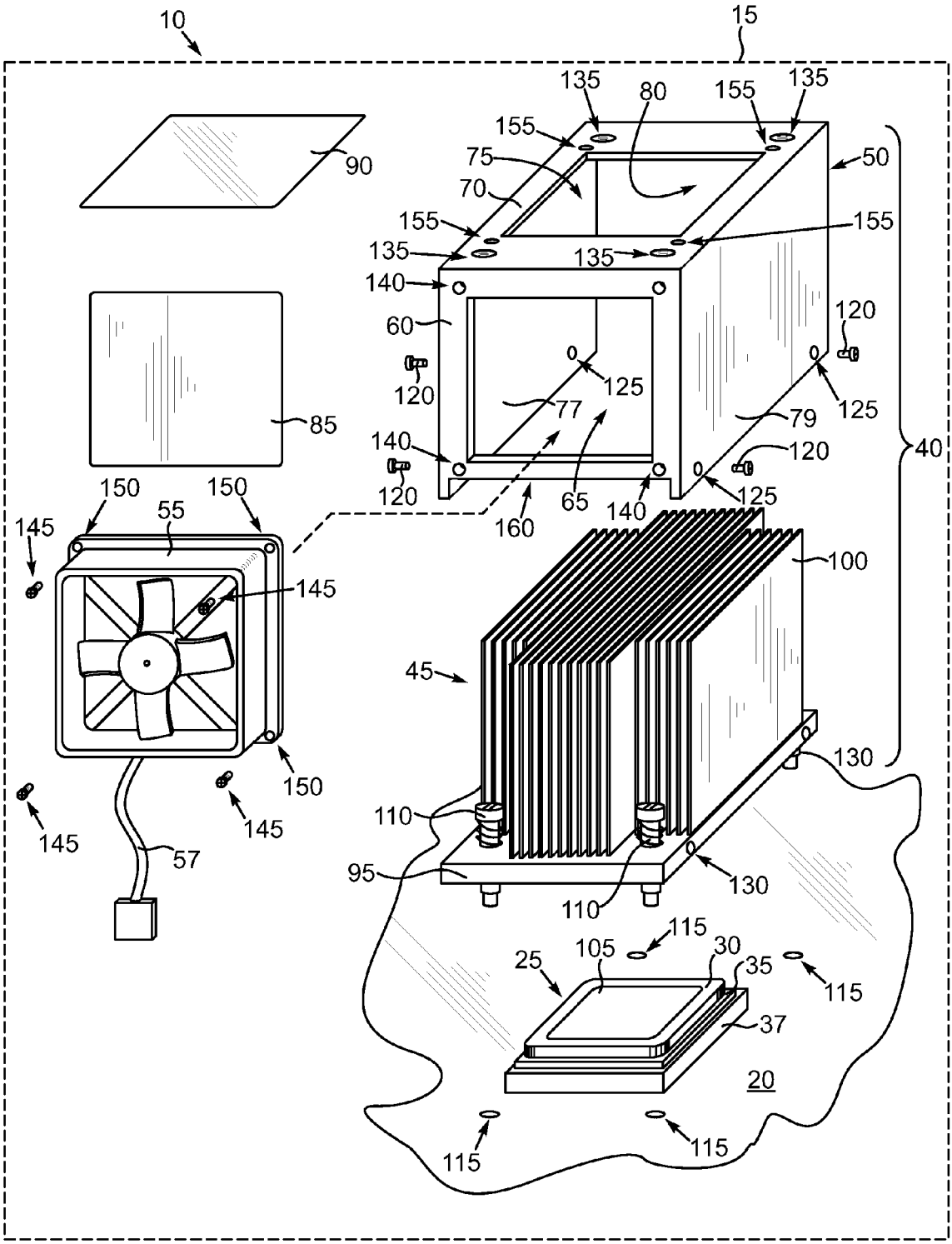
10
15
135
80
155
135
155
75
50
70
90
155
155
135
135
140
60
120
120
125
77
79
125
85
140
120
120
65
140
125
40
150
150
55
160
145
145
100
45
130
150
110
145
145
57
95
130
110
115
105
30
25
35
115
37
20
115
115

FIG. 1