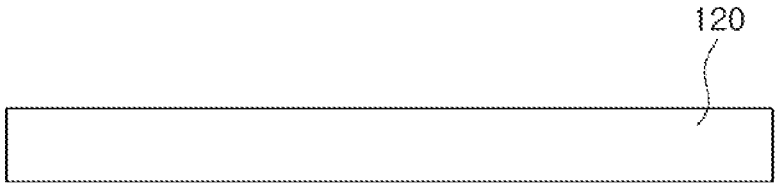


FIG. 9A

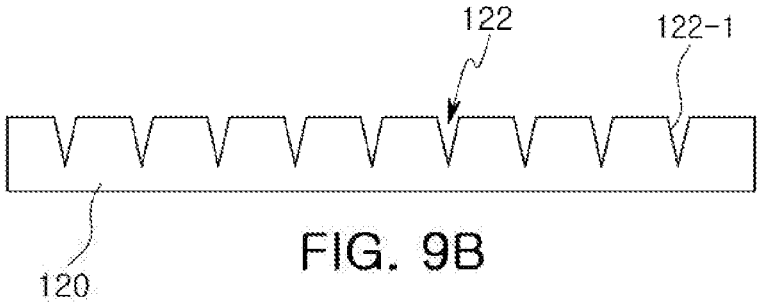


FIG. 9B

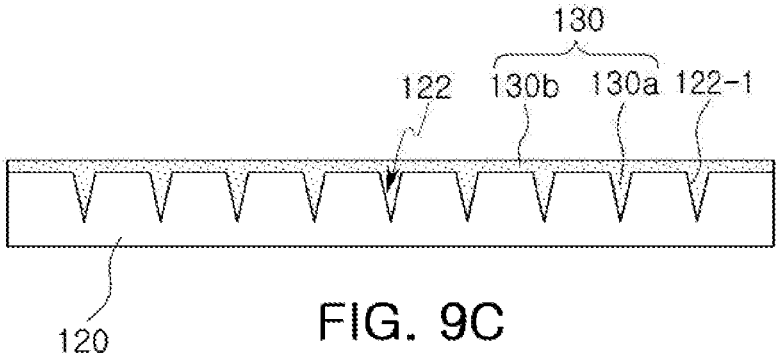


FIG. 9C

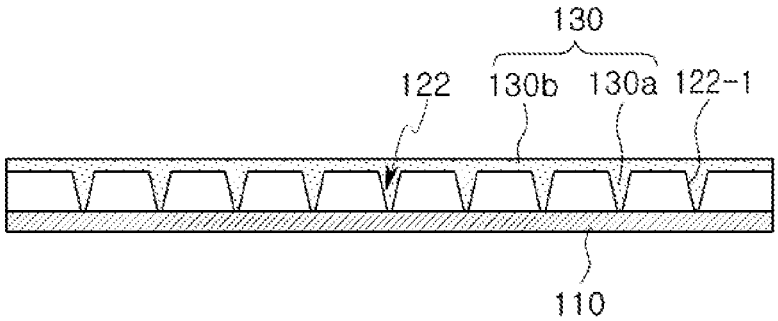


FIG. 9D