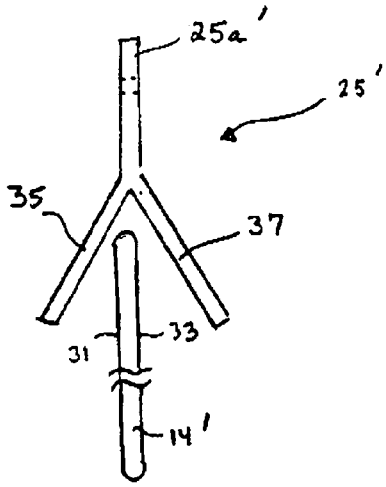


FIG. 6A

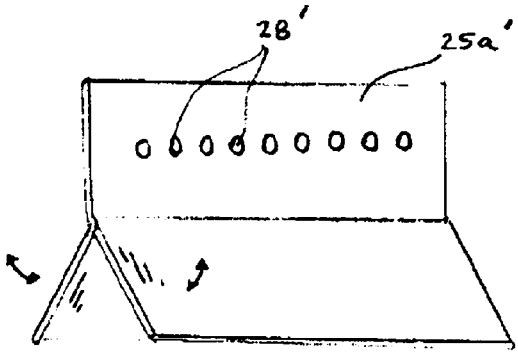


FIG. 6B

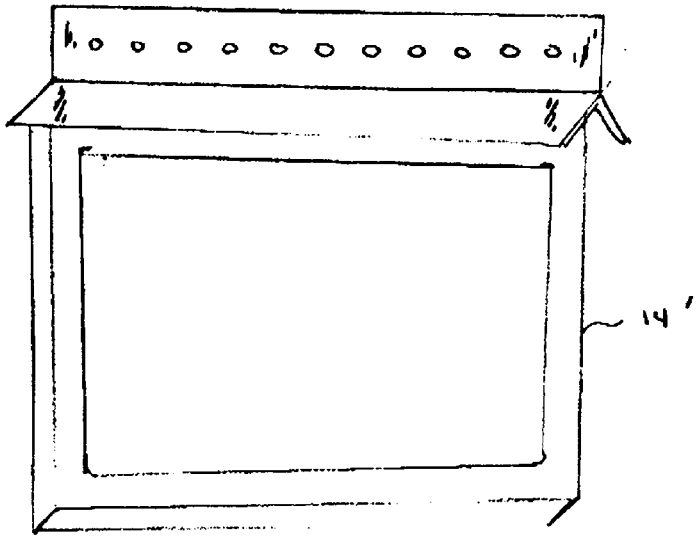


FIG. 6C