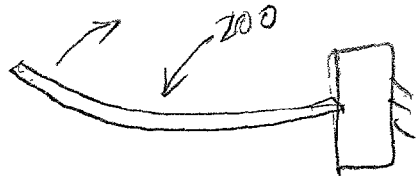

FIG. 2a

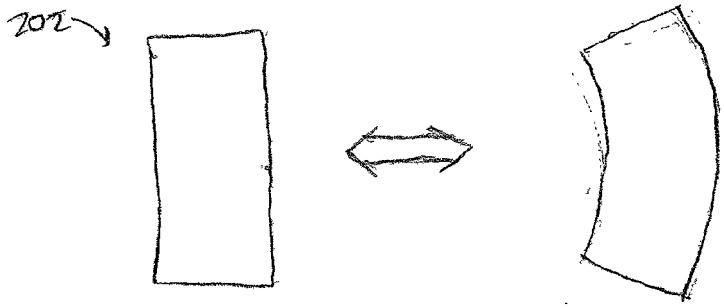

FIG. 2b

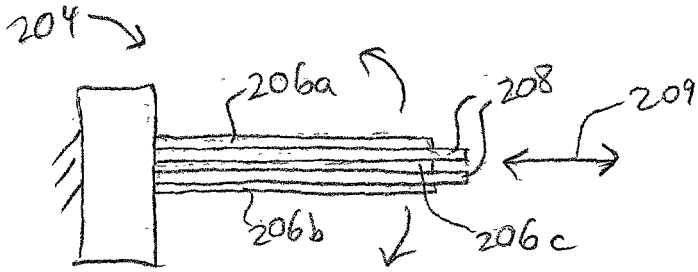

FIG. 2c

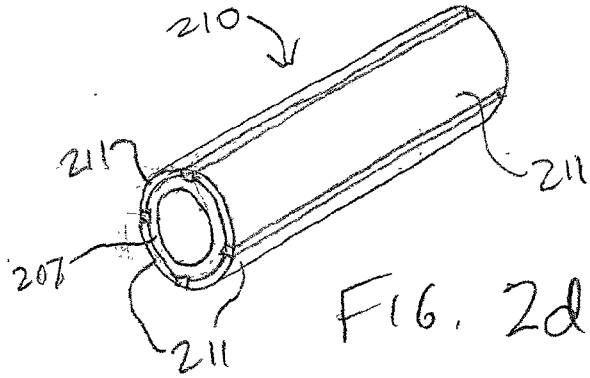

FIG. 2d