Fig. 16

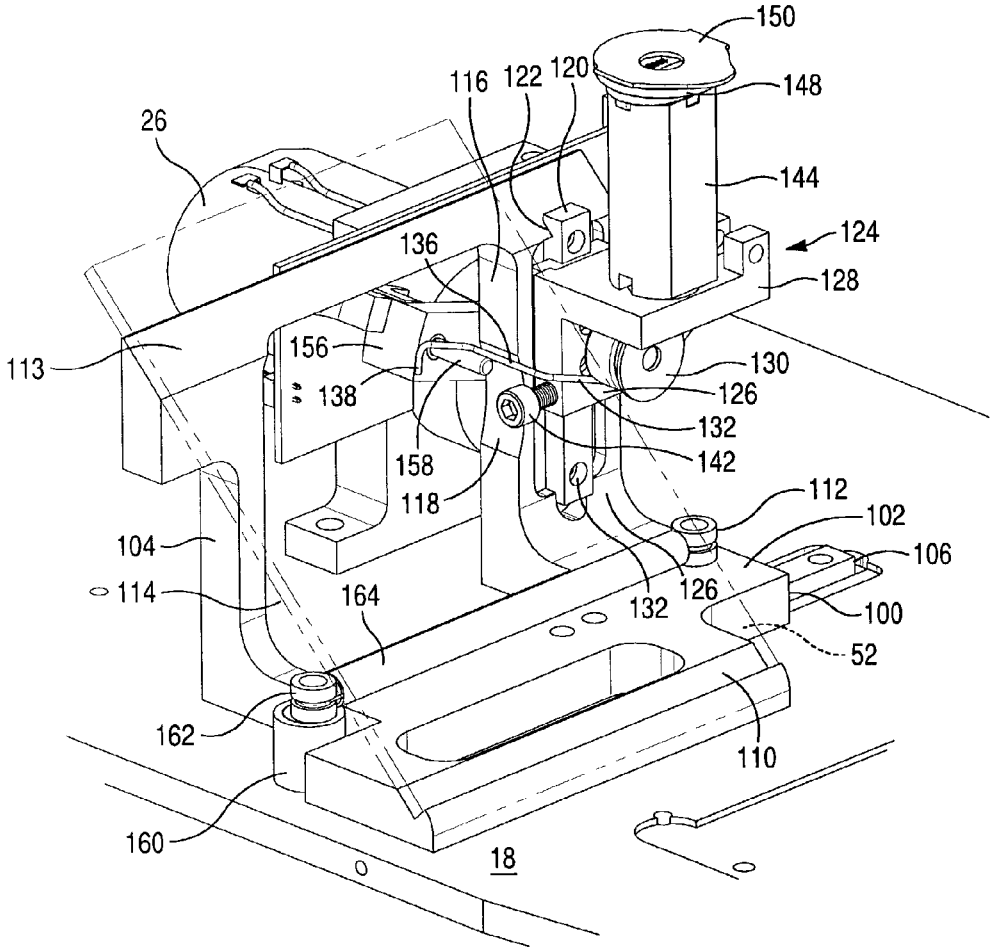
150
148
116
122
120
26
144
124
136
128
113
156
130
138
126
132
142
158
118
112
102
104
106
114
164
126
132
100
52
162
110
160
18